BG АСПИРАТОРА

SR КУХИЊСКОГ АСПИРАТОРА

MK АСПИРАТОРОТ

AL КАРАК TENXHERE

EN COOKER HOOD

RU ВЫТЯЖКА

BG РЪКОВОДСТВО НА ПОТРЕБИТЕЛЯ 3
SR КОРИСНИЧКО УПУТСТВО 15
MK УПАТСТВО ЗА КОРИСНИК 27
AL UDHËZUES PËR PËRDORIMIN 39
EN USER MANUAL 19
RU РУКОВОДСТВО ПО ЭКСПЛУАТАЦИИ 20

ИНФОРМАЦИЯ ЗА БЕЗОПАСНОСТ

ⓘ За вашата безопасност и правилното използване на уреда, прочетете внимателно това упътване преди монтажа и употребата му. Винаги съхранявайте тези инструкции заедно с уреда, дори ако го преместите или продадете. Потребителите трябва да са подробно запознати с експлоатацията и мерките за безопасност на уреда.

⚠ Кабелното свързване трябва да бъде извършено от компетентен техник.

- Производителят не носи отговорност за повреди, предизвикани от неправилен или неподходящ монтаж.
- Минималното безопасно разстояние между горната част на готварската печка и аспиратора е 650 мм (някои модели може да могат да се монтират и на по-малка височина, вж. разделите за работни размери и монтаж).
- Ако инструкциите за монтаж на газовия котлон посочват по-голямо разстояние, то трябва се спазва.
- Проверете дали захранващото напрежение съответства на посоченото на табелката с данни, поставена от вътрешната страна на аспиратора.
- В електрическата мрежа трябва да е монтиран прекъсвач в съответствие с правилата за окабеляване.
- За уредите от клас I проверете дали електрозахранването в дома гарантира подходящото заземяване.
- Свържете аспиратора към отвеждащия комин чрез тръба с минимален диаметър 120 мм. Пътят на комина трябва да бъде възможно най-къс.
- Спазвайте изискванията на разпоредбите за отделяне на въздух в атмосферата.
- Не свързвайте аспиратора към отвеждащи тръби, по които преминават леснозапалими пари (бойлери, камини и др.).

- Ако аспираторът се използва заедно с неелектрически уреди (например газови), осигурете достатъчна вентилация, за да избегнете връщане на изпарения в стаята. Когато аспираторът се използва заедно с уреди, захранвани с енергия, различна от електричество, отрицателното налягане в стаята не трябва да надвишава 0,04 mbar, за предотвратяване връщането на дим в стаята през аспиратора.
- В комина, който служи за отвеждане на парите, не трябва да се изпуска въздух от уреди, работещи на газ или друго гориво.
- Ако захранващият кабел е повреден, той трябва да се смени от производителя или от сервиза на негов представител.
- Включете щепсела в контакт, който отговаря на нормите за електрозахранване и е разположен на достъпно място.
- За да бъдат изпълнени техническите мерки и мерките за безопасност при отвеждане на дим и пари, е важно строго да се спазва нормативната уредба, издадена от местните органи.

⚠ **ПРЕДУПРЕЖДЕНИЕ:** Преди да монтирате аспиратора, махнете защитните фолиа.

- Използвайте само винтовете и дребните детайли за закрепване на аспиратора.

⚠ **ПРЕДУПРЕЖДЕНИЕ:** Неспазването на тези инструкции при поставянето на винтовете или закрепващите елементи може да доведе до опасност от електрически удар.

- Не гледайте директно към светлината през оптични устройства (бинокли, увеличителни стъкла и др.).
- Не фламбирайте под аспиратора поради риск от пожар.
- Този уред може да се използва от деца на възраст над 8 години, от лица с намалени физически, сетивни и умствени способности или от лица без опит и познания, когато са под наблюдение или са инструктирани как да използват уреда по безопасен начин и разбират възможните опасности. Не позволявайте на деца да си играят с уреда. Дейностите по почистване и поддръжка не трябва да се извършват от деца без надзор.
- Наблюдавайте децата и не позволявайте да си играят с уреда.

- Уредът не е предназначен за използване от лица (включително деца) с намалени физически, сетивни или умствени способности, или на които липсват опит и познания, освен ако не бъдат наблюдавани или инструктирани.

⚠ Достъпните части могат да се нагорещят при използване с уреди за готвене.

- Почиствайте и/или сменяйте филтрите след указания период от време (опасност от пожар). Вижте раздел "Поддръжка и почистване".
- В стаята трябва да има добра вентилация, когато аспираторът се използва с уреди, работещи на газ или друго гориво (не се отнася за уреди, които изпускат само въздух обратно в помещението).

- Символът върху продукта или неговата опаковка показва, че не трябва да се изхвърля с домакинските отпадъци. Вместо това, той трябва да се предаде в специализиран пункт за рециклиране на електрическо и електронно оборудване. Чрез правилното изхвърляне на този продукт вие помагате за предотвратяване на възможните отрицателни въздействия върху околната среда и човешкото здраве, които биха възникнали в резултат от неправилното изхвърляне на продукта. За по-подробна информация относно рециклирането на този продукт се обърнете към местната градска управа, фирмата за събиране на домакински отпадъци или магазина, от който сте закупили уреда.

ХАРАКТЕРИСТИКИ

бреме

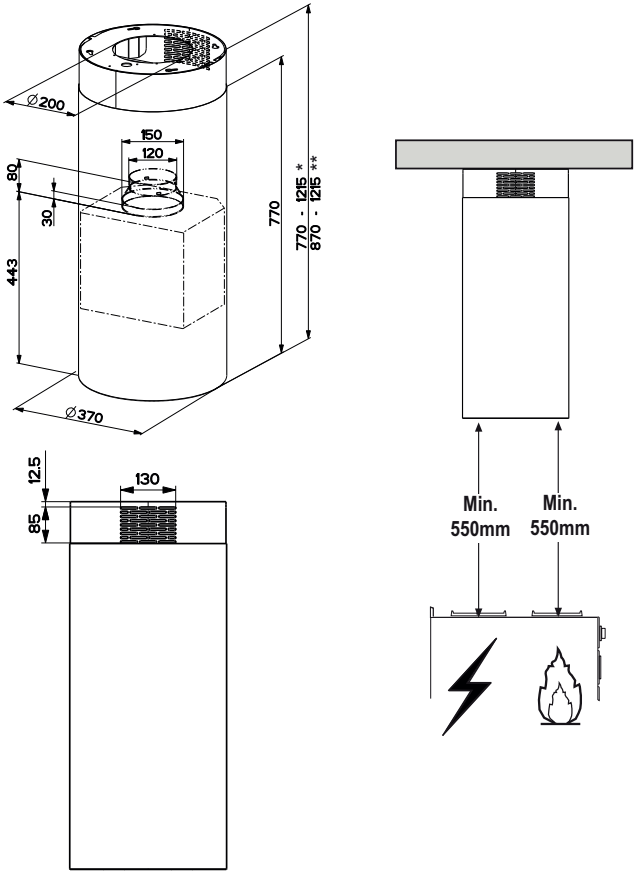

* Размери на аспиратора във вариант с въздуховод

** Размери на аспиратора във вариант с рециркулация

Компоненти

№	Брой	Компоненти
1	1	Корпус на аспиратора, оборудван с: командни бутони, осветление, изпускателен отвор, филтри
2	1	Горен комин
7.1	1	Телескопична рамка за аспиратора, състояща се от:
7.1a	1	Горна рамка
7.1b	1	Долна рамка
9	1	Редуциращ фланец ø 150-120 мм
10	1	Фланец ø 120 мм
15	1	Съединител на отвора за рециркулация
25		Скоби за тръбата (не са приложени)
№	**Брой**	**Компоненти за монтаж**
11	4	Анкери за стена ø 10
12c	4	Винтове 2,9 x 6,5
12f	4	Винтове M6 x 15
12g	4	Винтове M6 x 80
12h	4	Винтове 5,2 x 70
21	1	Шаблон за пробиване
22	4	Шайби с вътр. диаметър 6,4 мм
23	4	Гайки M6
	Брой	**Документация**
	1	Ръководство за работа

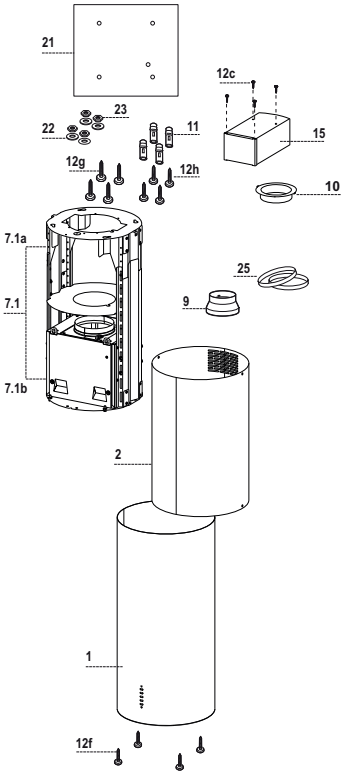

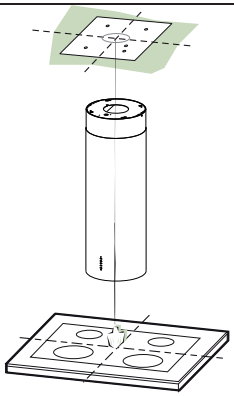

Пробиване на тавана/рафта за фиксиране на рамката

ПРОБИВАНЕ НА ТАВАНА/РАФТА

- Използвайте отвес, за да отбележите центъра на нагревателната плоча върху тавана/поддържащия рафт.
- Наложете предоставения шаблон за пробиване **21** върху тавана/поддържащия рафт в правилното му положение, като подравните осите на шаблона с тези на нагревателната плоча.
- Отбележете центровете на отворите в шаблона.
- Пробийте отворите в маркираните точки:
  - При бетонни тавани пробийте за дюбели, подходящи за размера на винтовете.
  - При тавани от кухи тухли с дебелина на стената 20 мм: пробийте отвори с диаметър 10 мм (веднага поставете дюбели **11** от комплекта).
  - При тавани от дървени греди, пробийте според използваните винтове за дърво.
  - За дървени рафтове, пробийте отвори с диаметър 7 мм.
  - За провеждане на захранващия кабел пробийте отвор с диаметър 10 мм.
  - За изхода за въздух (вариант с въздуховод) пробийте според диаметъра на тръбите, отвеждащи изходящия въздух.
- Поставете два винта от следния тип, като ги завивате кръстосано и оставите разстояние 4-5 мм от тавана:
  - При бетонни тавани използвайте дюбели, подходящи за размера на винтовете (не са в комплекта).
  - При окачени тавани с вътрешно пространство с дебелина на стената прибл. 20 мм, използвайте включените в комплекта винтове **12h**.
  - При тавани от дървени греди, използвайте 4 винта за дърво (не са в комплекта).
  - За дървени рафтове, използвайте включените в комплекта 4 винта **12g** с шайби **22** и гайки **23**.

ПОДГОТВЯНЕ НА РАМКАТА ЗА АСПИРАТОРА ВЪВ ВАРИАНТ С РЕЦИРКУЛАЦИЯ

Ако аспираторът ще се използва във вариант с рециркулация, рамката трябва да бъде подготвена с всички необходими свързващи елементи. За улеснение при монтажа рамката трябва да се удължи:

- Развийте двата винта **2.1**, закрепващи горния комин към рамката, и издърпайте комина навън.
- Развийте четирите осигуряващи винтове, поставени отгоре в разделителната зона на рамката. (**A**).
- Развийте осемте винта с метрична резба, които съединяват двете колони, поставени от двете страни на рамката (**B**).

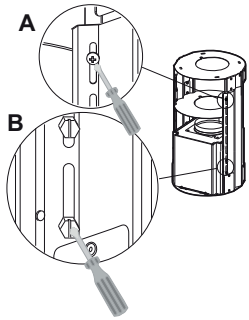

Монтаж на компонентите във вариант с рециркулация:

- Монтирайте елемента за изходящ рециклиран въздух **15** в горния край на рамката с помощта на четирите винта **12c**, предоставени в комплект с аспиратора.
- Монтирайте фланеца (ø 120) **10** в долния край на елемента за изходящ рециклиран въздух **15**.
- Поставете редуциращия фланец **9** в изходния отвор в тялото на аспиратора.
- Сега съединете фланеца с тръбата. За да изчислите височината на тръбата, трябва да определите височината на аспиратора (мм) и да извадите 615 мм (H тръбата = H аспиратора - 615).
- Удължете рамката, за да можете да вкарате тръбата. Поставете тръбата между двата фланеца и я застопорете. Уверете се, че височината на рамката е правилна, имайки предвид височината на аспиратора за готварска печка (H рамката = H аспиратора - 184). Регулирайте височината на рамката и завийте отново по-рано свалените винтове. Завийте отново осигуряващите винтове за повече стабилност.
- Сглобете тръбата със скобите за тръба **25**.

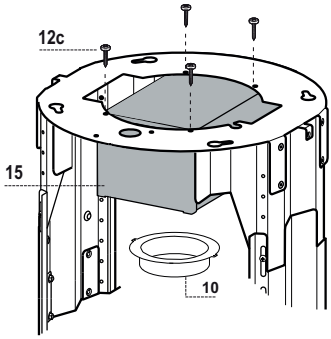

МОНТИРАНЕ НА РАМКАТА

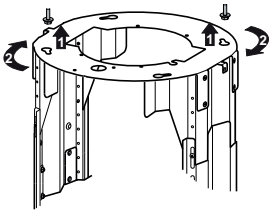

- Повдигнете рамката, така че маркерът на повърхността й да е обърнат напред.
- Нагласете отворите в рамката върху двата винта в тавана, както е показано по-горе, и завъртете до достигане на центъра на отвора за регулиране.
- Затегнете двата винта; затегнете и другите два винта. Преди да затегнете винтовете докрай, може малко да регулирате рамката чрез завъртане, така че винтовете да не са извън гнездата си в отвора за регулиране.
- Рамката трябва да е здраво затегната, за да издържи както теглото на аспиратора, така и евентуален натиск отстрани върху монтирания уред. След монтажа се уверете, че основата е стабилна, дори когато рамката е подложена на страничен натиск.
- Ако таванът не е достатъчно здрав на мястото, където ще се монтира аспираторът, монтажникът трябва да подсили мястото с подходящи плоскости и подсилващи елементи, закрепени към здрави носещи конструкции.

Свързване на изпускателната система във вариант с отвеждане

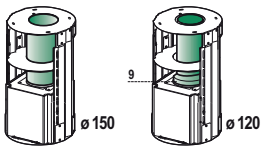

При монтиране във вариант с въздуховод свържете аспиратора към комина, като използвате гъвкава или твърда тръба с диаметър 150 или 120 мм – изборът зависи от монтажника.

- За да монтирате тръба за изходящия въздух с диаметър 120 мм, вкарайте редуциращия фланец **9** в отвора в корпуса на аспиратора.
- Сглобете тръбата със скобите за тръба **25**.
- Свалете филтрите с активен въглен.

Сглобяване на комина и монтиране на аспиратора

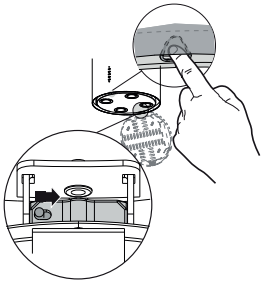

При монтиране на аспиратора във вариант с рециркулация коминът трябва да се разположи с отворите нагоре. При монтиране на аспиратора във варианта с въздуховод той трябва да се разположи в противоположната посока.

- Поставете комина върху рамката и го сглобете към горната й част с помощта на по-рано свалените винтове. Когато монтирате аспиратора във вариант с рециркулация, се погрижете отворите да пасват на изхода за въздух на елемента за изходящ рециклиран въздух **15**.
- Отворете осветителния блок, като издърпате леко там, където е прорезът. Свалете блока от аспиратора, като плъзнете фиксиращия щифт.
- Свалете филтъра, като го избутате към задната част на аспиратора и същевременно го издърпате надолу.
- Свалете филтрите с активен въглен, ако има такива.
- За да монтирате корпуса на аспиратора към рамката, вкарайте 4-те винта **12f** в гнездата им. Трябва да оставите поне 4 – 5 мм разстоянието между главите на винтовете и повърхността на рамката.
- Окачете корпуса на аспиратора върху рамката, завъртете го наляво до крайно положение и затегнете веднага винтовете, за да не падне по случайност.

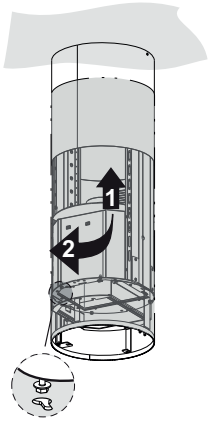

СВЪРЗВАНЕ С ЕЛЕКТРИЧЕСКАТА ИНСТАЛАЦИЯ

- Свържете аспиратора към електрическата мрежа чрез двуполюсен прекъсвач с междина между контактите поне 3 мм.
- Уверете се, че щепселът на захранващия кабел е вкаран както трябва в контакта.
- Свържете конектора на командните бутони **Cmd**.
- Вкарайте конектора на осветлението **Lux** в гнездото зад капака на осветителния блок.
- За варианта с рециркулация, поставете филтъра с активен въглен срещу миризми.
- Върнете филтрите и осветителния блок по местата им.

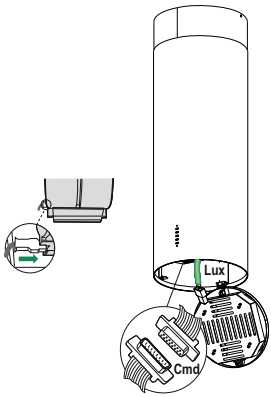

УПОТРЕБА

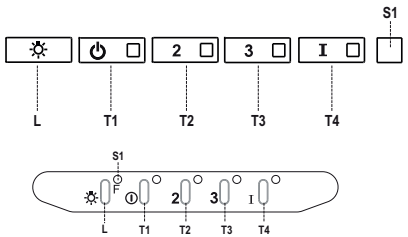

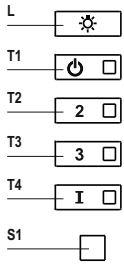

Панел за управление

Бутон	Светодиод	Действие
L	-	Включва/изключва осветлението на максимална мощност.
T1	Постоянен	Включва/изключва мотора на първа скорост.
T2	Постоянен	Включва мотора на втора скорост.
		Натиснете и задръжте бутона около 3 секунди, когато всички консуматори са изключени (мотор и осветление), за да включите алармата на филтъра с активен въглен. Съответният светодиод мига два пъти за потвърждение. За изключване на алармата натиснете отново бутона и го задръжте най-малко 3 секунди. Съответният светодиод мига веднъж.
T3	Постоянен	Включва мотора на трета скорост.
		Натиснете и задръжте бутона около 3 секунди, когато всички консуматори са изключени (мотор и осветление), за да изключите алармата за задръстване на филтъра. Светодиодът **S1**мига 3 пъти.
T4	Постоянен	Включва мотора на ИНТЕНЗИВНА скорост. Тази скорост е със зададено време на работа 6 минути. След това време системата се връща автоматично към зададената преди това скорост. Ако е активирана при изключен мотор, аспираторът ще се ИЗКЛЮЧИ при изтичане на това време.
		Натиснете и задръжте 3 секунди за активиране на дистанционното управление, което се сигнализира с двукратно мигане на светодиода. Натиснете и задръжте 3 секунди за деактивиране на дистанционното управление, което се сигнализира с еднократно мигане на светодиода.
S1	Постоянен	Сигнализира аларма за задръстване на металния филтър за мазнини, което означава, че е необходимо да се измият филтрите. Алармата се включва след 100 часа работа на аспиратора. (За връщане в начално положение вж. параграф Поддръжка)
	Мига	Задействането на тази функция съобщава, че е включена алармата за задръстване на филтъра с активен въглен и филтърът трябва да бъде сменен; металните филтри за мазнини също трябва да бъдат измити. Алармата за задръстване на филтъра с активен въглен започва да работи след 200 работни часа на аспиратора. (За активиране и връщане в начално положение вж. параграф Поддръжка)

ДИСТАНЦИОННО УПРАВЛЕНИЕ (ИЗБОР)

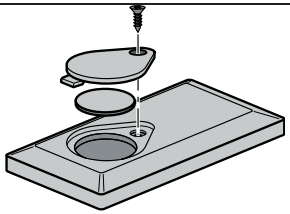

Този уред може да се управлява с дистанционно управление, захранвано от батерия тип CR2032, 3 V (не е включена в комплекта).

- Не оставяйте дистанционното управление близо до източници на топлина.
- Не изхвърляйте батериите заедно с битовите отпадъци; те трябва да бъдат изхвърлени в специални контейнери.

Метални филтри за мазнини

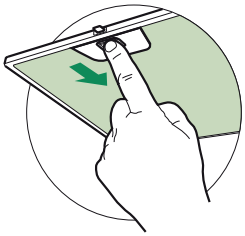

Могат да се мият в миялна машина и трябва да се почистват, когато светодиодът **S1** се включи или поне веднъж на всеки 2 месеца, или по-често – в случай на интензивно използване.

ПОЧИСТВАНЕ НА ФИЛТРИТЕ

Нулиране на алармения сигнал

- Изключете светлините и всмукателния мотор.
- Натиснете **T3** и задръжте поне 3 секунди, докато светодиодът примигне три пъти за потвърждение.

Почистване на филтрите

- Отворете осветителния блок, като издърпате там, където е прорезът.
- Свалете филтъра, като го избутате към задната част на аспиратора и същевременно го издърпате надолу.
- Измийте филтъра, без да го огъвате, и го оставете да изсъхне напълно, преди да го поставите отново (дори повърхността на филтъра да промени цвета си с течение на времето, това не оказва никакво влияние върху неговата ефективност).
- Върнете го на мястото му, като внимавате дръжката да сочи напред.
- Върнете осветителния блок на мястото му.

Филтър с активен въглен (вариант с рециркулация)

Не може да се мие или да се регенерира и трябва да се смени, когато светлинният индикатор **S1** започне да мига, или поне веднъж на всеки 4 месеца. Аларменият сигнал, ако бъде активиран, се появява само когато всмукателният мотор е включен.

Активиране на алармения сигнал

- При аспираторите с вариант с рециркулация трябва да се активира алармата за задръстване на филтър още при монтажа или по-късно.
- Изключете светлините и всмукателния мотор.
- Натиснете бутон **T2** и задръжте **5 секунди**, докато светлинният индикатор премига два пъти за потвърждение:

СМЯНА

Нулиране на алармения сигнал

Изключете светлините и всмукателния мотор.

- Натиснете T3 и задръжте поне 3 секунди, докато светодиодът примигне три пъти за потвърждение.

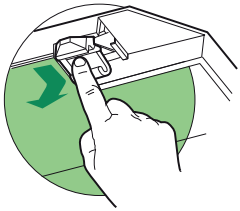

Смяна на филтъра

- Отворете осветителния блок, като издърпате там, където е прорезът.
- Свалете металния филтър за мазнини
- Извадете задръстения филтър с активен въглен, като използвате предоставените куки.
- Поставете новия филтър, като го закачите на мястото му.
- Върнете филтъра за мазнини и осветителния блок на местата им.

Осветителн прибор

- При необходимост от замяна се свържете с отдела за техническа поддръжка. ("За да закупите осветителния прибор се свържете с отдела за техническа поддръжка")

БЕЗБЕДНОСНЕ ИНФОРМАЦИЈЕ

ⓘ Ради ваше безбедности и правилног коришћења уређаја, пре монтаже и употребе пажљиво прочитајте ово упутство. Увек чувајте ово упутство заједно са уређајем, чак и приликом пресељења или продаје. Корисници морају у потпуности да познају рад и безбедносне карактеристике уређаја.

⚠ Спајање каблова мора да обави специјализовани техничар.

- Произвођач неће бити одговоран ни за какву штету насталу услед неправилне или неодговарајуће инсталације.
- Минимална безбедна удаљеност између горње површине штедњака и аспиратора је 650 mm (неки модели се могу поставити и ниже, погледајте одељке о радним димензијама и постављању).
- Ако је у упутству за постављање гасног штедњака наведено веће растојање, то се мора поштовати.
- Проверите да ли напон напајања одговара ономе који је назначен на натписној плочици са унутрашње стране аспиратора.
- Уређај за прекид напајања мора бити уграђен у фиксно ожичење у складу са прописима о ожичавању.
- У случају уређаја 1. класе, проверите да ли струјна утичница може да обезбеди адекватно уземљење.
- Прикључите аспиратор на вентилациону цев помоћу цеви пречника бар 120 mm. Цев мора бити што је могуће краћа.
- Морају се поштовати прописи који се односе на испуштање ваздуха.
- Не прикључујте аспиратор на издувне цеви кроз које пролазе продукти сагоревања (нпр. из котлова и камина).

- Ако се аспиратор користи заједно са неелектричним уређајима (нпр. уређаји који сагоревају гас), мора се обезбедити довољна проветреност просторије да би се спречио повратни ток издувног гаса. Када се аспиратор користи заједно са уређајима који не користе електричну енергију, негативан притисак у просторији не сме прећи 0,04 mbar да се испарења не би враћала кроз аспиратор у просторију.
- Ваздух не сме да се одводи у вентилациону цев која се користи за одвод испарења из уређаја који раде на гас или друга горива.
- Ако се кабл за напајање оштети, мора га заменити произвођач или његов заступник.
- Утикач ставите у утичницу која је у складу са важећим прописима и постављена на лако доступном месту.
- У погледу примене техничких и безбедносних мера које се односе на издувавање испарења, важно је пажљиво се придржавати прописа локалних власти.

⚠ **УПОЗОРЕЊЕ:** Пре постављања аспиратора скините заштитне фолије.

- Користите само завртње и мале делове који држе аспиратор.

⚠ **УПОЗОРЕЊЕ:** Постављање завртњева или носача које није у складу са овим упутством може довести до струјног удара.

- Не гледајте директно у извор светлости кроз оптичка помагала (наочаре, лупе…).
- Не фламбирајте намирнице испод аспиратора; опасност од ватре.
- Овај уређај могу да користе деца узраста од 8 година навише и особе са смањеним физичким, чулним или менталним способностима, као и особе које немају довољно искуства и знања, ако су под надзором или су упућене у безбедан начин употребе уређаја и разумеју могуће опасности. Малој деци не дозволите да се играју са уређајем. Чишћење и одржавање не треба да обављају деца без надзора.
- Деца морају бити под надзором да се не би играла са уређајем.

- Овај уређај не треба да користе особе (укључујући и децу) са смањеним физичким, чулним или менталним способностима, као и особе које немају довољно искуства и знања, сем ако их надзиру или о употреби уређаја саветују особе одговорне за њихову безбедност.

⚠ Приступачни делови могу постати врели кад се користе заједно са апаратима за кување.

- Очистите и/или замените филтере након одређеног временског периода (опасност од ватре). Погледајте одељак „Чишћење и одржавање”.
- Просторија се мора адекватно проветравати ако се аспиратор користи у исто време кад и уређаји који раде на гас или друга горива (не односи се на уређаје који испуштају ваздух натраг у просторију).

- Симбол на производу или његовој амбалажи означава да се он не сме сматрати обичним кућним отпадом. Уместо тога мора се предати на одговарајућем месту служби за рециклажу електричних и електронских уређаја. Обезбеђивањем правилног уклањања овог производа допринећете спречавању потенцијалних негативних последица по животну средину и здравље људи, до чега би могло доћи у случају његовог неодговарајућег уклањања. За детаљније информације о рециклажи овог производа обратите се локалној управи, служби за одношење смећа или продавници у којој сте купили производ.

Димензије

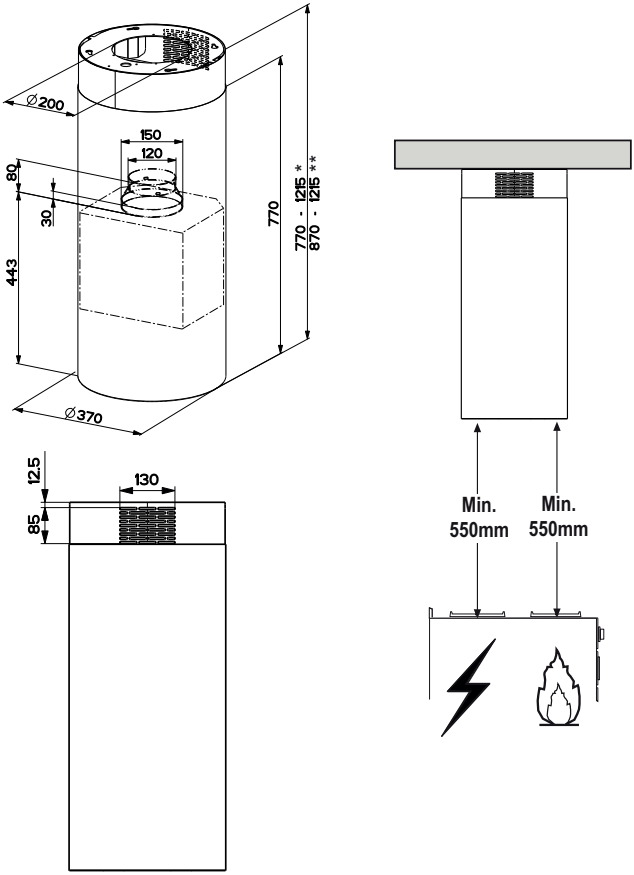

* Димензије аспиратора у верзији за издувавање.

** Димензије аспиратора у верзији за рециркулацију.

Делови

Озн.	Кол.	Делови производа
1	1	Тело аспиратора, заједно са: командама, осветљењем, вентилатором и филтерима
2	1	Горњи део димњака
7.1	1	Телескопски оквир са аспиратором, садржи:
7.1a	1	Горњи оквир
7.1b	1	Доњи оквир
9	1	Редуцир прирубница ø150-120 mm
10	1	Прирубница ø120 mm
15	1	Спојница за одвод ваздуха за рециркулацију
25		Цевне обујмице (нису приложене)
Озн.	**Кол.**	**Делови за монтажу**
11	4	Типлови ø 10
12c	4	Завртњи 2,9 x 6,5
12f	4	Завртњи M6 x 10
12g	4	Завртњи M6 x 80
12h	4	Завртњи 5,2 x 70
21	1	Шаблон за бушење
22	4	Подлошке унут. преч. 6,4 mm
23	4	Навртке M6
	Кол.	**Документација**
	1	Упутство за употребу

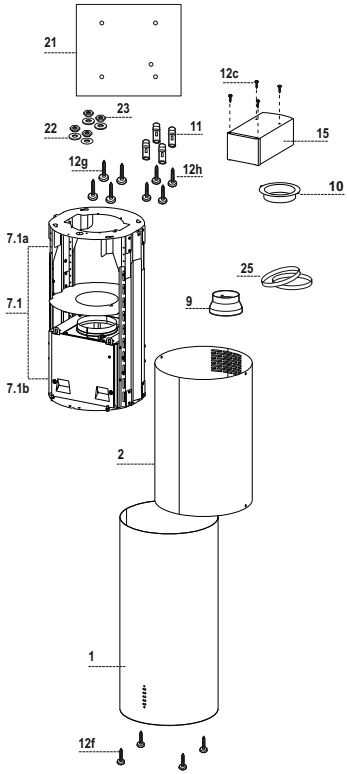

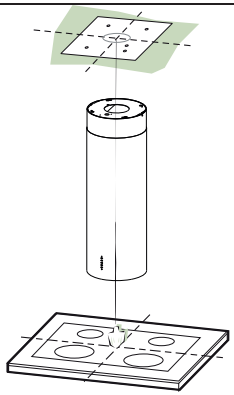

Бушење плафона/полице и причвршћивање оквира

БУШЕЊЕ ПЛАФОНА/ПОЛИЦЕ

- Виском означите средиште грејне плоче на плафону/полици.
- Поставите приложени шаблон за бушење **21** на плафон/полицу, пазећи да шаблон буде на одговарајућем месту поравнавајући осе шаблона са осама грејне плоче.
- Означите средишта отвора у шаблону.
- Избушите отворе на означеним местима:
  - У случају бетонског плафона, избушите рупе за типлове који одговарају величини завртњева.
  - У случају плафона од шупље цигле чија је дебљина зида 20 mm: избушите рупе ø 10 mm (одмах увуците приложене клинове **11**).
  - У случају плафона са дрвеним гредама, избушите рупе у складу са коришћеним завртњима за дрво.
  - У случају дрвене полице, избушите рупе ø 7 mm.
  - Ради спровођења струјног кабла избушите рупе ø 10 mm.
  - За вентилацију (верзија за издувавање), избушите рупе у складу са пречником спољне спојнице издувне цеви.
- Убаците два завртња следећег типа, укрштајући их и остављајући простор од 4-5 mm од плафона:
  - У случају бетонског плафона, користите типлове који одговарају величини завртњева (нису приложени).
  - У случају шупљег плафона са унутрашњим простором, дебљине зида од око 20 mm, користите приложене завртње **12h**.
  - У случају плафона са дрвеним гредама, користите 4 завртња за дрво(нису приложени).
  - У случају дрвене полице, користите приложена 4 завртња **12g**, подлошке **22** и наврткe **23**.

ПРИПРЕМА ОКВИРА АСПИРАТОРА У ВЕРЗИЈИ ЗА РЕЦИРКУЛАЦИЈУ

Када аспиратор користите у верзији за рециркулацију, неопходно је на оквир поставити све потребне спојне делове. Да бисте олакшали монтажу, морате продужити оквир.

- Одврните два завртња **2.1** који држе горњи део димњака за оквир, па извуците димњак.
- Одврните четири сигурносна завртња који се налазе на горњем делу у простору раздвајања оквира (**A**).
- Одврните милиметарске завртње који спајају два стуба који се налазе са обе стране оквира (**B**).

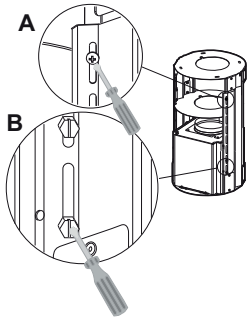

Постављање компонената у верзији за рециркулацију:

- Причврстите спојницу за одвод ваздуха за рециркулацију **15** за горњи део оквира помоћу четири завртња **12c** приложена уз аспиратор.
- Причврстите прирубницу (ø120) **10** за доњи део спојнице за одвод ваздуха за рециркулацију **15.**
- Ставите редуцир спојницу **9** на одвод ваздуха на телу аспиратора**.**
- На том месту спојите прирубницу са цеви. Да бисте израчунали висину цеви, морате измерити висину аспиратора (у mm) и од ње одузети 615 mm. ($H_{цев}$ = $H_{асп}$ – 615).
- Продужите оквир тако да цев може да се увуче. Ставите цев између две прирубнице и фиксирајте је. Уверите се да је висина оквира исправна у односу на висину аспиратора ($H_{окв}$ = $H_{асп}$ – 184). Подесите висину оквира и поново га притегните претходно извађеним завртњима. Поново притегните сигурносне завртње ради веће стабилности конструкције.
- Причврстите цев обујмицама **25** приложеним уз аспиратор.

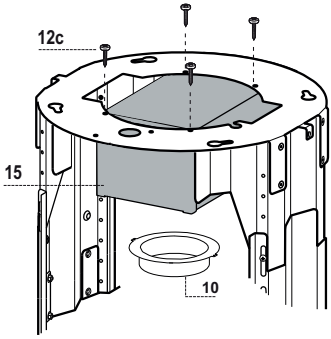

ПРИЧВРШЋИВАЊЕ ОКВИРА

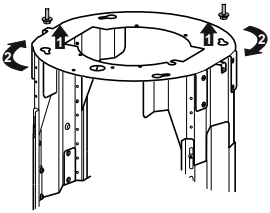

- Подигните оквир пазећи да испупчење изнад плоче оквира буде окренуто према напред.
- Наместите удубљења у оквиру на два завртња увучена у плафон, као на горњој слици, па га окрећите док не дођете до центра лежишта за подешавање.
- Притегните два завртња и причврстите преостала два завртња; пре него што их притегнете до краја, можете подесити оквир његовим окретањем, пазећи да завртњи не изађу из својих чаура у лежишту за подешавање.
- Оквир се мора добро причврстити да би могао да издржи и тежину аспиратора и напрезања изазвана повременим аксијалним притиском причвршћеног уређаја. Након причвршћивања проверите да ли је основица стабилна чак и при бочном напрезању оквира.
- Ако плафон на месту качења аспиратора није довољно чврст, монтер мора ојачати ту површину користећи погодне плоче и подлоге анкерисане у чврсту конструкцију.

Прикључивање Вентилациони систем са одводном цеви

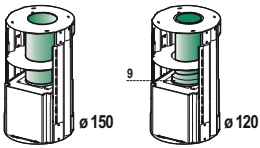

Када аспиратор постављате у верзији за издувавање, причврстите тело аспиратора за димњак користећи савитљиву или чврсту цев ø 150 или 120 mm по избору инсталатера.

- Да бисте инсталирали издувну цев ø 120 mm, причврстите редукциону спојницу **9** на отвор аспиратора.
- Фиксирајте цев помоћу цевних обујмица **25** (нису приложене).
- Уклоните све активиране филтере са активним угљем.

Постављање димњака и причвршћивање аспиратора

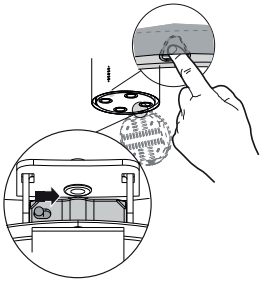

При постављању аспиратора у верзији за рециркулацију димњак се мора поставити тако да лежишта буду окренута навише. Ако се аспиратор поставља у верзији за издувавање, димњак се мора наместити обрнуто.

- Ставите димњак на оквир и причврстите га за његов горњи део претходно извађеним завртњима. При постављању аспиратора у верзији за рециркулацију проверите да ли његови отвори одговарају отворима на спојници за одвод ваздуха за рециркулацију **15**.
- Отворите лампу лаганим повлачењем кукице. Извадите лампу из аспиратора извлачењем причврсне осовине.
- Извадите филтер гурајући га према задњој страни аспиратора уз истовремено повлачење наниже.
- Уклоните све филтере са активним угљем.
- Да бисте причврстили аспиратор за оквир, убаците 4 завртња **12f** у њихова лежишта. Мора се оставити бар 4-5 mm простора између глава завртњева и плоче оквира.
- Причврстите аспиратор за оквир и окрећите га улево док не дође до граничника, па одмах фиксирајте завртње да бисте спречили нежељен пад аспиратора.

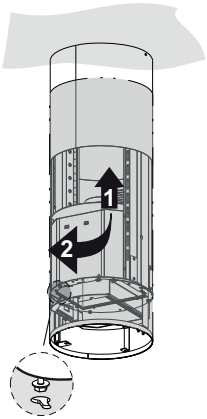

ЕЛЕКТРИЧНИ ПРИКЉУЧАК

- Прикључите аспиратор у струју преко двополног исклопног прекидача код кога је растојање између контаката бар 3 mm.
- Уверите се да је прикључак напојног кабла добро увучен у утичницу аспиратора.
- Прикључите командни прикључак **Cmd**.
- Прикључите конектор сијалица **Lux** у утичницу која се налази испод поклопца лампе.
- Код верзије за рециркулацију, поставите филтер са активним угљем.
- Вратите филтере и лампу.

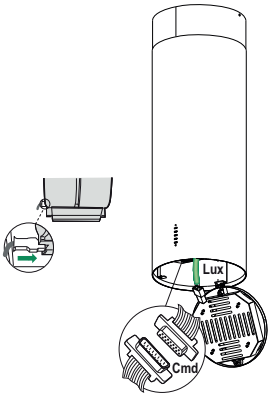

УПОТРЕБА

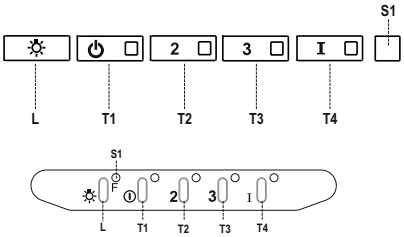

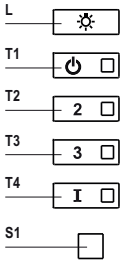

Контролна табла

Дугме	LED	Функција
L	-	Укључује и искључује осветљење максималним интензитетом.
T1	Светли	Укључује мотор у прву брзину или га искључује.
T2	Светли	Укључује мотор у другу брзину.
		Притисните и држите тастер око 5 секунди кад су сва оптерећења искључена (мотор и лампе) да бисте укључили аларм филтера са активним угљем. Одговарајућа лампица трепне двапут ради потврде. За искључивање аларма поново притисните и држите тастер бар 5 секунди. Одговарајућа лампица трепне једном.
T3	Светли	Укључује мотор у трећу брзину.
		Притисните и држите тастер око 3 секунде кад су сва оптерећења искључена (мотор и лампе) да бисте поништили аларм. Лампица **S1** трепће трипут.
T4	Светли	Укључује мотор интензивном брзином. Ова брзина рада је ограничена на 6 минута. По истеку тог времена уређај се аутоматски враћа на раније подешену брзину. Ако се активира док је мотор искључен, по истеку тог времена ће се искључити.
		Притисните и држите 5 секунди да би се омогућио даљински управљач, што се означава са два трептања лампице. Притисните и држите 5 секунди да би се онемогућио даљински управљач, што се означава једним трептањем лампице.
S1	Светли	Означава да се активирао аларм засићења металног филтера за маст и да се филтери морају опрати. Аларм се укључује након 100 радних сати аспиратора. (Поништавање; в. одељак „Одржавање”)
	Трепће	Означава да се активирао аларм засићења филтера са активним угљем и да филтер мора да се замени; уз то, морају се опрати метални филтери за маст. Аларм засићења филтера са активним угљем се укључује након 200 радних сати аспиратора. (Активирање и поништавање; в. одељак „Одржавање”)

ОДРЖАВАЊЕ

ДАЉИНСКИ УПРАВЉАЧ (ОПЦИОНАЛНИ)

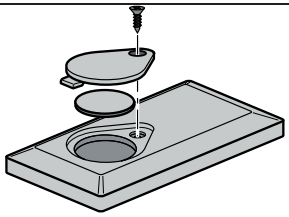

Овим уређајем може да се управља даљинским управљачем који напаја батерија типа CR2032 од 3 V (није приложена).

- Не стављајте даљински управљач близу извора топлоте.
- Не бацајте батерије заједно са обичним отпадом; морају да се ставе у посебне контејнере.

Метални филтери за маст

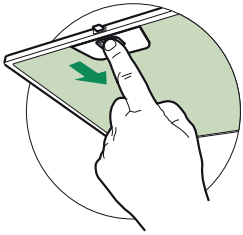

Могу да се перу у машини за прање посуђа, а морају да се чисте сваки пут кад се лампица **S1** упали или најмање свака 2 месеца, или чешће у случају нарочито интензивне употребе.

ЧИШЋЕЊЕ ФИЛТЕРА

Ресетовање сигнала аларма

- Искључите осветљење и мотор аспиратора.
- Притисните и држите дугме **T3** бар 3 секунде док лампице не трепну трипут ради потврде.

Чишћење филтера

- Отворите лампу повлачењем кукице.
- Извадите филтер гурајући га ка задњем делу склопа уз истовремено повлачење надоле.
- Оперите филтер не савијајући га и оставите га да се потпуно осуши пре враћања (ако површина филтера током времена промени боју, то неће имати никаквог утицаја на ефикасност рада филтера).
- Вратите га, водећи рачуна да ручица буде окренута напред.
- Вратите лампу.

Филтер са активним угљем (верзија за рециркулацију)

Не може се прати нити регенерисати и мора се заменити кад лампица **S1** почне да трепће или најмање свака 4 месеца. Сигнал аларма се, ако је активиран, појављује само ако је мотор аспиратора укључен.

Укључивање сигнала аларма

- Код модела са рециркулацијом се аларм за засићеност филтера мора активирати током инсталирања или касније.
- Искључите осветљење и мотор аспиратора.
- Притисните дугме **T2** и држите **5 секунди** док лампица не трепне двапут ради потврде.

ЗАМЕНА

Ресетовање сигнала аларма

- Искључите осветљење и мотор аспиратора.
- Притисните и држите дугме **T3** бар 3 секунде док лампица **F** не трепне трипут ради потврде.

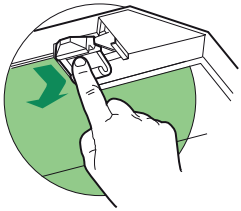

Замена филтера

- Отворите лампу повлачењем кукице.
- Уклоните металне филтере за маст.
- Извадите засићени филтер са активним угљем ослобађањем причврсних кукица.
- Поставите нови филтер и причврстите га на своје место.
- Вратите металне филтере за маст у њихова лежишта.
- Вратите лампу.

Лампа

- За замену контактирајте службу техничке подршке ("За куповину контактирајте службу техничке подршке").

БЕЗБЕДНОСНИ ИНФОРМАЦИИ

ⓘ Заради ваша сопствена безбедност и заради правилно функционирање на апаратот, внимателно прочитајте го овој прирачник пред да започнете со монтирање и употреба. Секогаш чувајте ги овие упатства со апаратот, дури и кога се преселувате или го продавате. Корисниците мора целосно да се запознаени со работењето и безбедносните функции на апаратот.

⚠ Поврзувањето на каблите мора да го направи специјализиран техничар.

- Производителот нема да биде одговорен за оштетувања кои настанале како резултат на неправилна или несоодветна монтажа.
- Минималното безбедно растојание меѓу плочата за готвење и аспираторот е 650 mm (некои модели можат да се инсталираат и на помала висина, ве молиме, погледнете ги деловите за работни димензии и монтажа).
- Ако упатствата за монтажа на плочата за готвење на гас наведуваат дека е потребно поголемо растојание , тие мора да се почитуваат.
- Проверете дали волтажата на струјата одговара на онаа која е наведена на плочката со спецификации, прицврстена на внатрешната страна на аспираторот.
- Начините на исклучување мора да бидат вградени во фиксната инсталација во согласност со правилата за поврзување кабли.
- За уреди од Класа I, проверете дали домашното напојување со електрична струја гарантира соодветно заземјување.
- Поврзете го аспираторот со одводно црево преку цевка која има минимален дијаметар од 120 mm. Трасата на цревото мора да биде што пократка.
- Регулативите за испуштање воздух треба да се почитуваат.
- Не поврзувајте го аспираторот со одводни канали низ кои се спроведуваат запаливи гасови (бојлери, огништа, итн.)

- Доколку аспираторот се користи заедно со уред кој не работи на електрична струја (на пример, уред на гас), мора да се обезбеди доволен степен на вентилација во просторијата за да се спречи враќање назад на издувните гасови. Кога аспираторот се користи заедно со апарати кои не работат на електрична струја, негативниот притисок во просторијата не смее да биде поголем од 0,04 mbar, со цел да се спречи враќање на издувните гасови назад во просторијата од страна на аспираторот.
- Воздухот не смее да се испушта во оџак што се користи за испуштање гасови од апарати што работат на гас или на други горива.
- Ако е оштетен кабелот за струја, мора да биде заменет од производителот или од негов агент за сервисирање.
- Поврзете го приклучокот во штекер којшто одговара на тековните регулативи и се наоѓа на пристапна локација.
- Во однос на техничките и безбедносните мерки за испуштање гасови, важно е стриктно да се следат регулативите на локалните власти.

⚠ **ПРЕДУПРЕДУВАЊЕ:** Пред да го монтирате аспираторот, отстранете ги заштитните фолии.

- Користете само шрафови и мали делови за потпора на аспираторот.

⚠ **ПРЕДУПРЕДУВАЊЕ:** Ако шрафовите или уредот за фиксирање не ги монтирате во согласност со овие упатства, може да дојде опасности поврзани со струјата.

- Не гледајте директно во светлото низ оптички уреди (двоглед, лупа...).
- Не фламбирајте храна под аспираторот; постои опасност од пожар.
- Овој апарат може да го користат деца постари од 8 години и лица со намалени физички, сетилни или ментални способности или со недоволно искуство и знаење, ако се под надзор или ако им се даваат упатства за употребата на апаратот на безбеден начин и свесни се за опасностите. Деца не смеат да си играат со апаратот. Чистењето и одржувањето не смеат да го прават деца без надзор.
- Малите деца треба да бидат под надзор за да не играат со уредот.

- Апаратот не е наменет за употреба од страна на лица (вклучително и деца) со намалени физички, сензорни или ментални способност, или со недоволно искуство и знаење, освен во случаи кога се под надзор или кога добиваат упатства во врска со користењето на уредот.

⚠ Достапните делови можат да се вжештат кога се користат со уреди за готвење.

- Исчистете и/или заменете ги филтрите по определениот временскиот период (Опасност од пожар). Видете го делот Грижа и чистење.
- Мора да има соодветна вентилација во просторијата каде што се користи аспираторот, а во која истовремено се користат апарати што работат на гас или на други горива (не е применливо за апарати што воздухот го испуштаат во просторијата).

- Симболот на производот или неговото пакување покажува дека производот не смее да се третира како отпад од домаќинства. Тој треба да се предаде во соодветен собирен пункт за рециклирање на електрична и електронска опрема. Со правилно расходување на овој производ, вие помагате да се спречат потенцијалните негативни последици врз животната средина и човековото здравје, кои би можеле да настанат како резултат на несоодветното расходување на овој производ како отпад. За повеќе детали и информации во врска со рециклирањето на овој производ, ве молиме контактирајте ја вашата локална градска власт, вашата служба за расходување на домашен отпад или продавницата од каде што сте го купиле производот.

Димензии

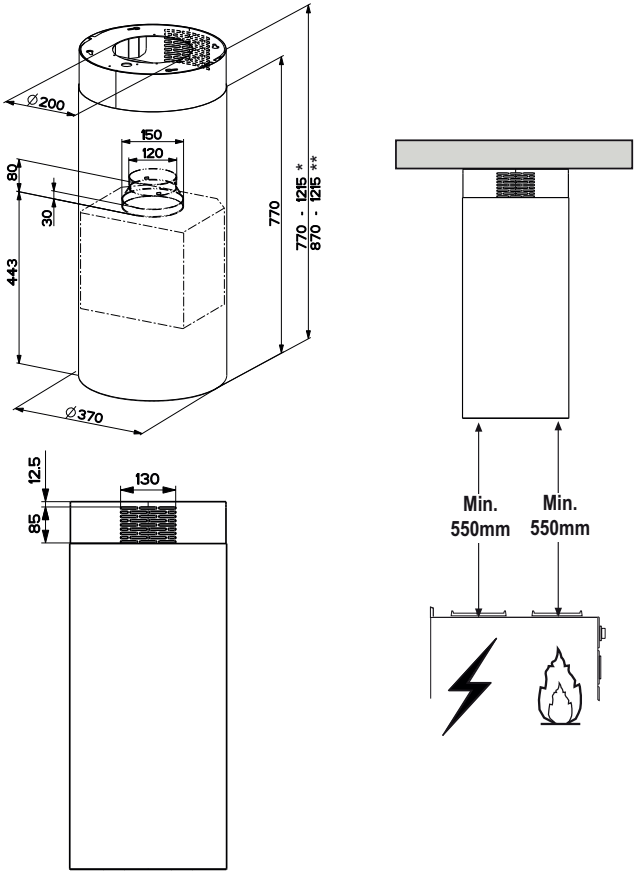

* Димензии на аспиратор, верзија со одвод.

** Димензии на аспиратор, верзија со рециклирање.

Компоненти

Реф.	Кол.	Компоненти на производ
1	1	Куќиште на аспиратор, заедно со: контроли, светло, вентилатор, филтри
2	1	Горен оџак
7.1	1	Телескопската рамка во комплет со вентилаторот, се состои од:
7.1а	1	Горна рамка
7.1б	1	Долна рамка
9	1	Фланша за редукција ø 150-120 mm
10	1	Фланша ø 120 mm
15	1	Поврзување за одводот на воздух за рециркулирање
25		Стегачи за цевка (не се приложени)
Реф.	**Кол.**	**Компоненти за монтажа**
11	4	Ѕидни типли ø 10
12в	4	Шрафови 2,9 x 6,5
12ѓ	4	Шрафови M6 x 10
12е	4	Шрафови M6 x 80
12ж	4	Шрафови 5,2 x 70
21	1	Шаблон за дупчење
22	4	6,4 mm вн. шајбни
23	4	M6 навртки
	Кол.	**Документација**
	1	Прирачник со упатства

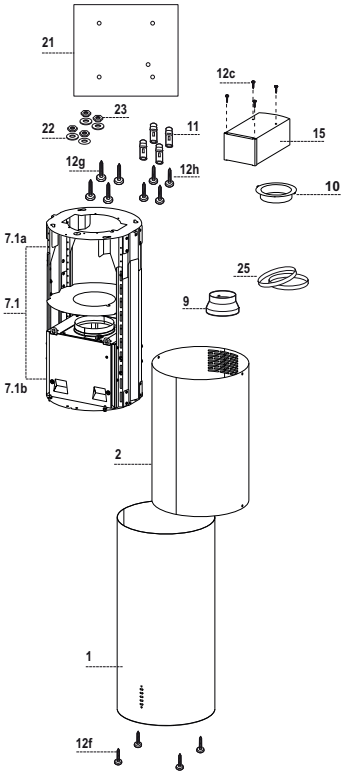

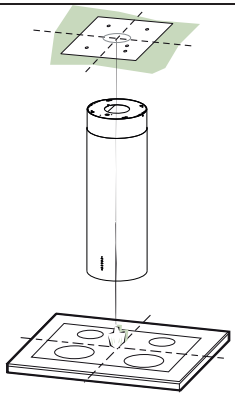

Дупчење на таванот/полицата и фиксирање на рамката

ДУПЧЕЊЕ НА ТАВАНОТ/ПОЛИЦАТА

- Употребете вертикална линија за да го означите центарот на шпоретот на таванот/полицата за потпора.
- Поставете го приложениот шаблон за дупчење **21** на таванот/полицата за потпора, така што шаблонот да биде во точна положба што ќе се постигне со порамнување на оските на шаблното со оние на шпоретот.
- Обележете ги центрите на дупките во шаблонот.
- Издупчете дупки на означените точки:
  - Кај бетонски тавани, издупчете за типли соодветни на големината на шрафот.
  - Кај шупливи тавани од цигла со дебелина на ѕид 20 mm: издупчете ø 10 mm (веднаш вметнете ги приложените дрвени клинови **11**).
  - Кај тавани со дрвени греди, издупчете според големината на дрвените клинови што ќе ги користите.
  - Кај дрвена полица, издупчете ø 7 mm.
  - За отвор за кабелот за струја, издупчете ø 10 mm.
  - За отвор за одводот на воздух (Верзија со одвод) издупчете според дијаметарот на надворешната врска за одвод на воздух.
- Вметнете ги двата шрафа од следниот тип, оставајќи 4-5 mm од таванот:
  - Кај бетонски тавани, користете соодветни типли за големината на шрафот (не се приложени).
  - Кај шупливи тавани со внатрешен простор, со дебелина на ѕид од околу 20 mm, приложените шрафови **12h**.
  - Кај тавани со дрвени греди, користете 4 дрвени шрафови (не се приложени).
  - Кај дрвени полици, користете ги приложените 4 шрафа **12g** со шајбни **22** и наврткі **23**.

ПОДГОТОВКА НА РАМКАТА ЗА АСПИРАТОР, ВЕРЗИЈА СО РЕЦИКЛИРАЊЕ

Во случај на употреба на аспиратор, верзија со рециклирање, потребно е да се подготви рамката со сите неопходни делови за поврзување. За да се олесни монтирањето, потребно е да се издолжи рамката:

- Отшрафете ги двата шрафа **2.1** со кои е фиксиран горниот оџак на рамката и извлечете го оџакот надвор.
- Отшрафете ги четирите сигурносни шрафа што се наоѓаат на горниот дел од разделната површина на рамката. (**A**).
- Отшрафете ги осумте метрички шрафови со кои се поврзани двата столба, поставени на двете страни од рамката (**B**).

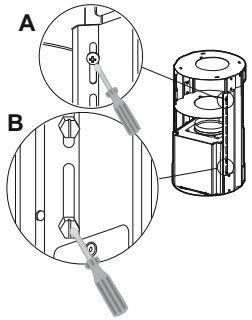

Монтирање на делови кај верзија за рециклирање:

- Фиксирајте го делот **15** за одвод на рециклиран воздух на горниот дел од рамката со помош на четирите шрафа **12c** испорачани заедно со аспираторот.
- Фиксирајте ја фланшата (ø120) **10** на долниот дел од одводот за рециклирање воздух **15**.
- Ставете ја фланшата за редукција **9** во одводот на телото на аспираторот.
- Во оваа фаза, поврзете ги фланшите со цевка. За да ја пресметате висината на цевката, потребно е да ја процените висината на аспираторот (mm) и од одземете 615 mm. (B цевка = B аспиратор - 615).
- Издолжете ја рамката за да може да се вметне цевката. Поставете ја цевката меѓу двете фланши и стекнете ја. Погрижете се висината на рамката да биде точна, земајќи ја при тоа предвид висината на аспираторот над шпоретот (B рамка = B аспиратор - 184). Приспособете ја висината на рамката и стегнете ја повторно со претходно извадените шрафови. Стегнете ги повторно сигурносните шрафови за да обезбедите поголема стабилност на конструкцијата.
- Фиксирајте ја цевката со помош на стегачите за цевка **25**.

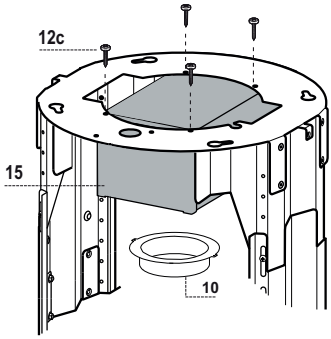

ФИКСИРАЊЕ НА РАМКАТА

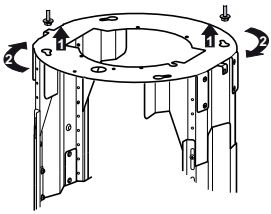

- Подигнете ја рамката, така што ознаката над плочата на рамката да биде свртена напред.
- Наместете ги отворите на рамката на двата шрафа вметнати во таванот и вртете додека не стигнете во центарот на отворот за приспособување.
- Стегнете ги двата шрафа и прицврстете ги другите приложени два шрафа; пред целосно да ги стегнете шрафовите, може да ја приспособите рамката со нејзино вртење, грижејќи се шрафовите да не испаднат од нивното куќиште во отворот за приспособување.
- Рамката мора да биде безбедно прицврстена за да може да ја издржи тежината на аспираторот и стресот предизвикан од повремен аксијален притисок на вградениот апарат. По фиксирањето, проверете дали основата е стабилна, дури и кога рамката подлежи на латерален стрес.
- Ако таванот не е доволно цврст во областа каде треба да се фиксира аспираторот, монтерот мора да ја зајакне површината со помош на соодветни плочи и контра-плочи прицврстени на отпорни конструкции.

Верзија со одвод за системот за извлекување на воздухот Поврзување

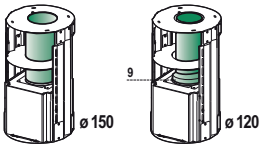

Кога се монтира верзија со одвод, поврзете го аспираторот со оџакот користејќи или флексибилна или тврда цевка со ø 150 или 120 мм, при што изборот му се остава на монтерот.

- За да се инсталира врска за одвод на воздух со ø 120 мм, вметнете фланша за редукција **9** на одводниот дел од телото на аспираторот.
- Фиксирајте ја цевката со помош на приложените стегачи за цевка **25**.
- Извадете ги сите активирани филтри со јаглен.

Монтирање на оџакот и фиксирање на аспираторот

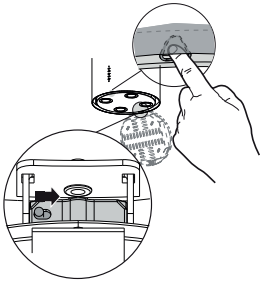

Кога се монтира аспиратор, верзија за рециклирање, оџакот треба да се постави со отворите нагоре. Кога се монтира аспиратор, верзија со одвод, треба да се постави обратно.

- Поставете го оџакот на рамката и фиксирајте го горниот дел со претходно извадените шрафови. Кога монтирате аспиратор, верзија за рециклирање, проверете дали отворите одговараат на одводот за воздух од делот **15** за одвод на рециклиран воздух.
- Отворете ја единицата за осветлување повлекувајќи го зарезот. Извадете ја единицата од аспираторот лизгајќи ја оската за фиксирање.
- Извадете го филтерот туркајќи го кон задната страна на аспираторот и истовремено повлекувајќи го надолу.
- Изведете ги можните филтри со јаглен.
- За да го фиксирате куќиштето на аспираторот на рамката, вметнете ги 4 шрафа **12f** во нивните лежишта. Неопходно е да оставите најмалку 4-5 mm јаз меѓу главите на шрафовите и плочата на рамката.
- Закачете ја куполата на аспираторот на рамката и свртете ја налево додека не запре, а потоа веднаш стегнете ги шрафовите за спречите случајно паѓање на куполата на аспираторот.

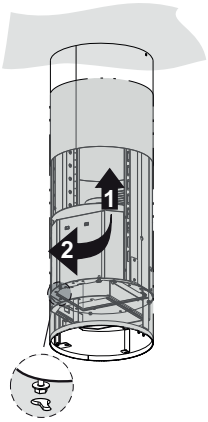

ПОВРЗУВАЊЕ СО СТРУЈА

- Поврзете го аспираторот со струја, вметнувајќи двополен прекинувач со склопка со апертура на контакт од најмалку 3 mm по должина на линијата.
- Погрижете се конекторот на кабелот за струја да биде правилно ставен во штекерот на уредот за вшмукување
- Закачете го конекторот за Команди **Cmd**.
- Закачете го конекторот за Светла **Lux** на штекерот зад капакот на единицата за осветлување.
- Кај верзијата со рециркулирање, вградете Филтерот со активен јаглен против миризби.
- Заменете ги филтрите и единицата за осветлување.

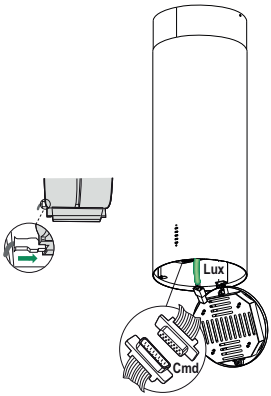

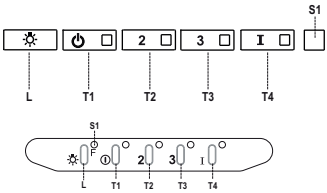

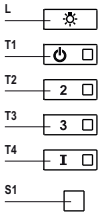

Контролна табла

Копче	Led	Функција
L	-	Ги вклучува/исклучува светлата на максимална јачина.
T1	Фиксно	Го вклучува/исклучува моторот во брзина еден.
T2	Фиксно	Го вклучува моторот во брзина два.
		Притиснете го и задржете го копчето околу 3 секунди, со сите уреди исклучени (мотор и светла), за да го вклучите алармот за филтерот со Активен јаглен. Соодветниот LED трепка двапати за да потврди. За да го исклучите алармот, притиснете го повторно копчето и задржете го барем 3 секунди. Соодветното LED светло трепка еднаш.
T3	Фиксно	Го вклучува моторот во брзина три.
		Притиснете го и задржете го копчето околу 3 секунди, со сите уреди исклучени (мотор и светла), за да направите ресетирање на алармот за заситеност на филтерот. LED **S1** трепка трипати.
T4	Фиксно	Го вклучува моторот во ИНТЕНЗИВНА брзина. Оваа брзина е поставена да работи 6 минути. На крајот од овој период, системот автоматски ќе се врати во брзината што била претходно поставена. Ако се активира со исклучен мотор, аспираторот ќе се ИСКЛУЧИ по истекот на овој период.
		Притиснете и задржете околу 3 секунди за да го вклучите далечинскиот управувач. Во тој случај, LED трепка двапати. Притиснете и задржете околу 3 секунди за да го исклучите далечинскиот управувач. Во тој случај, LED трепка само еднаш.
S1	Фиксно	Го означува алармот за заситеност на металниот филтер за маснотии, кој покажува дека е неопходно филтрите да се измијат. Алармот се вклучува откако аспираторот бил во функција 100 работни часа. (Ресетирај, погледнете го ставот Одржување)
	Трепка ње	Кога е ова активирано, тоа го означува алармот за заситеност на филтерот со активен јаглен, што значи дека филтерот мора да се замени; металните филтри за маснотии мора исто така да се измијат. Алармот за заситеност на активниот јагленов филтер се вклучува после 200 работни часа на аспираторот. (Активирање и ресетирање, погледнете го ставот Одржување)

ГРИЖА И ЧИСТЕЊЕ

ДАЛЕЧИНСКИ УПРАВУВАЧ (ОПЦИОНАЛНИ)

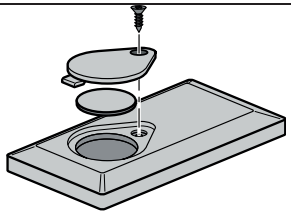

Овој уред може да се командува со помош на далечински управувач, што се напојува со 3 V батерија од типот CR2032 (не се испорачува со производот).

- Не оставајте го далечинскиот управувач во близина на топлински извори.
- Не фрлајте ги батериите во обичниот комунален отпад, тие мора да се фрлат во посебни контејнери.

Метални филтри за маснотии

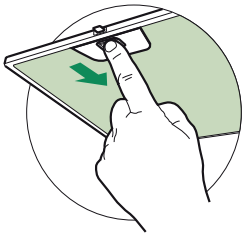

Овие филтри може да се мијат во машина за садови и треба да се чистат секогаш кога **S1** Led светлото ќе се запали, или најмалку еднаш на секои 2 месеци употреба, или почесто при особено интензивна употреба.

ЧИСТЕЊЕ НА ФИЛТРИТЕ

Ресетирање на сигналот за аларм

- Исклучете ги светлата и моторот за вшмукување.
- Притиснете **T3** и држете го барем 3 секунди, додека LED трепка трипати како потврда.

Чистење на филтрите

- Отворете ја единицата за осветлување повлекувајќи го зарезот.
- Извадете го филтерот, туркајќи кон задниот дел на единицата и истовремено повлекувајќи го надолу.
- Измијте го филтерот без да го виткате, и оставете го целосно да се исуши пред да го вратите назад (ако површината на филтерот ја менува бојата се текот на времето, тоа нема апсолутно никакво влијание врз неговата ефикасност).
- Вратете го назад, внимавајќи дршката да биде свртена напред.
- Вратете ја назад единицата за осветлување.

Филтер со активен јаглен (верзија со рециркулирање)

Овој филтер не смее да се мие или обновува, туку мора да се замени која ќе започне да трепка led светлото **S1**, или барем еднаш на секои 4 месеци. Сигналот за аларм, ако е активиран, се појавува само кога е вклучен моторот за вшмукување.

Активирање на сигналот за аларм

- Кај аспираторите, верзија со рециркулирање, алармот за заситен филтер мора да се активира за време на монтажата или подоцна.
- Исклучете ги светлата и моторот за вшмукување.
- Притиснете го копчето T2 и задржете го **5 секунди** додека не трепне двапати LED светлото како потврда.

МЕНУВАЊЕ

Ресетирање на сигналот за аларм

- Исклучете ги светлата и моторот за вшмукување.
- Притиснете **T3** и држете го барем 3 секунди, додека LED трепка трипати како потврда.

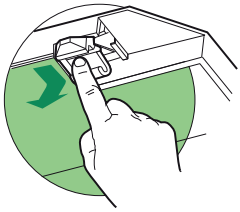

Заменување на филтерот

- Отворете ја единицата за осветлување повлекувајќи го зарезот.
- Извадете го металниот филтер за маснотија.
- Извадете го заситениот филтер со активен јаглен со помош на приложените куки.
- Ставете нов филтер со прикачување во неговото место.
- Ставете ги филтерот за маснотии и единицата за осветлување на место.

Единица за осветлување

- За заменување контактирајте ја техничката служба. („За купување, контактирајте ја техничката служба“)

INFORMACIONE PËR SIGURINË

Për sigurinë tuaj e për funksionimin korrekt të aparatit, lutemi të lexoni me vëmendje këtë manual para instalimit e vënies në punë. Mbajini këto udhëzime gjithnjë bashkë me aparatin, edhe në rast se ua jepni ose transferoni të tretëve. Është e rëndësishme që përdoruesit t'i njohin të gjitha karakteristikat e funksionimit e të sigurisë së aparatit.

Lidhja e kabllove duhet të bëhet nga një teknik kompetent.

- Prodhuesi nuk mund ta konsiderojë veten përgjegjës për dëme eventuale që shkaktohen nga instalimi ose përdorimi jo i duhur.
- Distanca minimale e sigurisë midis platformës e aspiratorit është prej 650 mm (disa modele mund të instalohen në një lartësi më të vogël; shikoni paragrafin për përmasat e punës e për instalimin).
- Nëse udhëzimet e instalimit të platformës me gaz përcaktojnë një distancë më të madhe se sa ajo e treguar më sipër, është e nevojshme të mbahet parasysh.
- Kontrolloni tensionin e rrymës në rrjet nëse korrespondon me atë që shënohet në targën e të dhënave të vendosur brenda aspiratorit.
- Mekanizmat e ndarjes duhet të instalohen tek impianti fiks në përputhje me normativat e sistemeve të kabllimit.
- Për aparatet e Klasës I, kontrolloni që rrjeti i ushqimit të shtëpisë të ketë një lidhje të duhur me masë.
- Lidhni aspiratorin me gypin për daljen e tymit me një tub me diametër minimal prej 120 mm. Rruga e tymrave duhet të jetë sa më e shkurtër që të jetë e mundur.
- Duhet të respektohen të gjitha normativat që kanë të bëjnë me shkarkimin e ajrit.
- Mos e lidhni aspiratorin me kanalet e tymrave që transportojnë tymra të djegies (p.sh. të kaldajave, oxhaqeve, etj.).

- Nëse aspiratori përdoret në kombinim me aparate jo elektrike (p.sh. aparate me gaz), duhet të garantohet një ajrim i mjaftueshëm në lokal për të ndaluar kthimin e fluksit të gazrave të shkarkimit. Kur aspiratori për kuzhinën përdoret në kombinim me aparate jo të ushqyera me rrymë elektrike, trysnia negative në lokal nuk duhet të kalojë 0,04 mbar për të shmangur rithithjen e tymrave në lokal nga aspiratori.
- Ajri nuk duhet nxjerrë nëpërmjet një kanali të përdorur për shkarkimin e tymrave nga aparate djegieje të ushqyera me gaz ose me lëndë të tjera djegëse.
- Kablloja ushqyese, nëse është e dëmtuar, duhet të zëvendësohet nga prodhuesi ose nga një teknik i shërbimit të asistencës.
- Lidheni spinën me një prizë që është në përputhje me normativat në fuqi e në pozicion të arritshëm.
- Lidhur me masat teknike e të sigurisë për t'u adoptuar për shkarkimin e tymrave ka rëndësi që t'u përmbaheni rreptësisht rregulloreve të përcaktuara nga autoritet vendore.

⚠ **Njoftim:** Para se ta instaloni aspiratorin, hiqini cipën mbrojtëse plastike.

- Përdorni vetëm vidha e vogëlina të llojit të duhur për aspiratorin.

⚠ **Njoftim:** Në rast se nuk instalohen vidhat ose mekanizmat e fiksimit në përputhje me këto udhëzime mund të shkaktohen rreziqe për goditje elektrike.

- Mos e shikoni direkt me mjete optike (dylbi, lente zmadhuese….).
- Mos gatuani me mënyrën flambé nën aspirator: mund të përhapet zjarri.
- Ky aparat mund të përdoret nga fëmijë me moshë jo më pak se 8 vjeç e nga persona me aftësi të reduktuara psiko-fiziko-shqisore ose me përvojë e njohje të pamjaftueshme, me kusht që të kontrollohen me vëmendje e të udhëzohen për përdorimin në mënyrë të sigurt të aparatit e për rreziqet që ai mbart. Sigurohuni që fëmijët të mos luajnë me aparatin. Pastrimi e mirëmbajtja nga ana e përdoruesit nuk duhet të bëhen nga fëmijët, përveç rasteve kur janë të kontrolluar.
- Kontrolloni fëmijët, duke u siguruar që të mos luajnë me aparatin.

- Ky aparat nuk duhet të përdoret nga persona (përfshirë fëmijët) me aftësi të reduktuara psiko-fiziko-shqisore ose me përvojë e njohje të pamjaftueshme, me përjashtim të rasteve kur kontrollohen me vëmendje dhe udhëzohen.

⚠ Pjesët e prekshme mund të bëhen shumë të nxehta gjatë përdorimit të aparateve të gatimit.

- Pastroni e/o zëvendësoni filtrat pas periudhës së kohës së përcaktuar (rrezik zjarri). Shikoni paragrafin Mirëmbajtja e pastrimi.
- Duhet të jetë i pranishëm një ajrim i mjaftueshëm në lokal kur aspiratori përdoret njëkohësisht me aparate që përdorin gaz ose lëndë të tjera djegëse (nuk mund t'u vihet aparateve që shkarkojnë vetëm ajrin në lokal).

- Simboli mbi produktin ose mbi ambalazhin e tij tregon se produkti nuk mund të përpunohet si një mbeturinë normale shtëpiake. Produkti për t'u përpunuar duhet të çohet pranë një qendre të posaçme grumbullimi për riciklimin e përbërësve elektrikë dhe elektronikë. Duke u siguruar se ky produkt është përpunuar në mënyrë korrekte, do të kontribuojmë për parandalimin e pasojave potenciale negative për mjedisin e për shëndetin që mund të rrjedhë përndryshe nga përpunimi i tij i papërshtatshëm. Për informacione më të detajuara për riciklimin e këtij produkti, kontaktoni Komunën, shërbimin vendor për përpunimin e mbeturinave ose dyqanin ku është blerë produkti.

Vëllimi

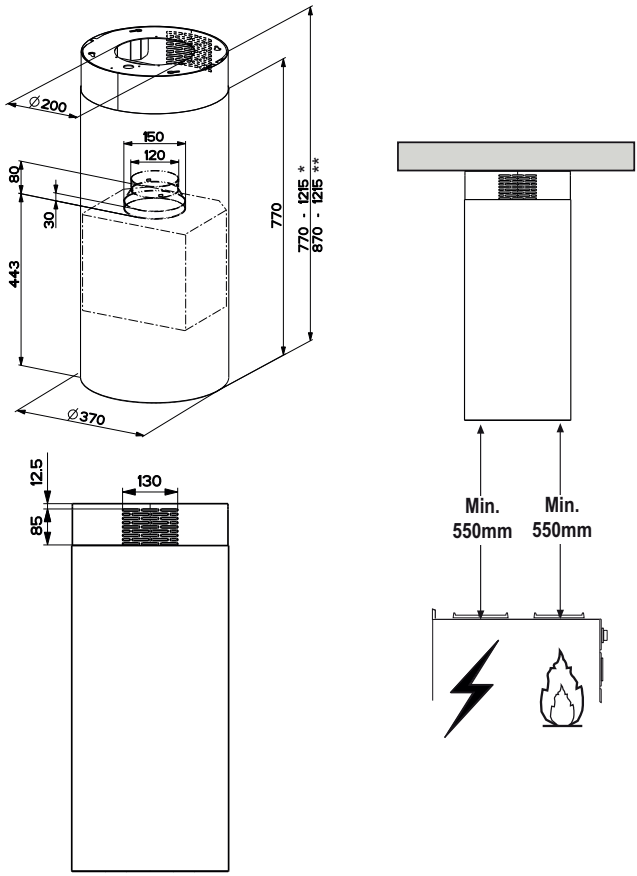

* Përmasat për aspiratorin në versionin thithës.

**Përmasat për aspiratorin në versionin filtrues.

Pjesët përbërëse

Rif.	Sasia	Pjesët e Produktit
1	1	Trupi i aspiratorit i plotësuar me: Komandime, Dritë, Filtra, Oxhak të poshtëm
2	1	Oxhaku i sipërm
7.1	1	Struktura metalike teleskopike e plotësuar me Aspirator, përbërë nga:
7.1a	1	Struktura metalike e sipërme
7.1b	1	Struktura metalike e poshtme
9	1	Flanxha e reduktimit ø 150-120 mm
10	1	Flanxha ø 120 mm
15	1	Xhunta e daljes së ajrit filtrues
25		Fasheta për shtrëngimin e tubit (nuk përfshihen)
Rif.	**Sasia**	**Pjesët e instalimit**
11	4	Kunja ø 10
12c	4	Vida 2,9 x 6,5
12f	4	Vida M6 x 15
12g	4	Vida M6 x 80
12h	4	Vida 5,2 x 70
21	1	Modeli i vrimave
22	4	Rondele ø 6,4
23	4	Dado M6
	Sasia	**Dokumente**
	1	Udhëzuesi

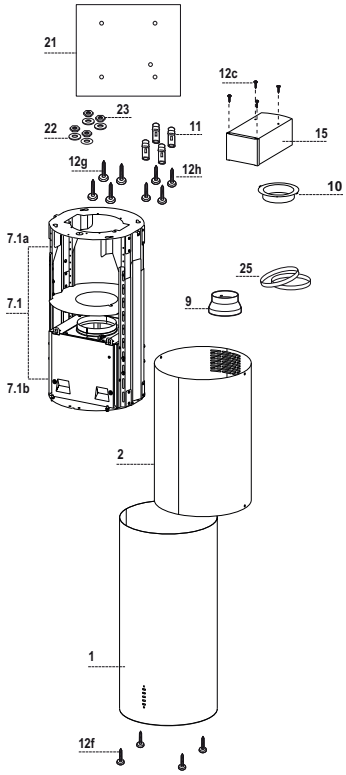

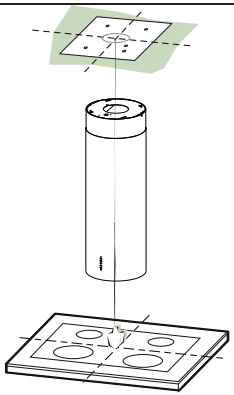

Shpimi i tavanit/raftit e fiksimi i strukturës metalike

SHPIMI I TAVANIT/RAFTIT

- Me ndihmën e një peri me plumbçe riçojeni tek tavani/rafti mbështetës qendrën e platformës së gatimit.
- Mbështetni tek tavani/rafti modelin e vrimave **21** në pajisje, duke e përputhur qendrën e saj me qendrën e projektuar e duke e vënë në një vijë akset e modelit me akset e platformës së gatimit.
- Shënoni qendrat e vrimave të modelit.
- Shponi pikat e mëposhtme:
  - Tavanin prej betoni masiv: sipas kunjave për beton të përdorura.
  - Tavanin me tulla me hapësirë ajri, me trashësi rezistente prej 20 mm: ø 10 mm (fusni menjëherë kunjat **11** në pajisje).
  - Tavanin me trarë druri: sipas vidave të drurit të përdorura.
  - Raft druri: ø 7 mm.
  - Kalimin e kabllos ushqyese elektrike: ø 10 mm.
  - Dalja e ajrit (versioni thithës) sipas diametrit të lidhjes me tubacionin e evakuimit të jashtëm.
- Vidhosni, duke i kryqëzuar e duke lënë 4-5 mm nga tavani, dy vida:
  - për beton masiv, kunja për beton, jo në pajisje.
  - për tullat me hapësirë ajri, me trashësi rezistente prej rreth 20 mm, vida **12h**, në pajisje.
  - për trarë druri, vida druri, jo në pajisje.
  - për rafte druri, vida **12g** me rondele **22** e dado **23**, në pajisje.

PËRGATITJA E STRUKTURËS METALIKE PËR LIDHJEN FILTRUESE

Në rastin kur instalohet aspiratori në version filtrues duhen përgatitur tek struktura metalike të gjitha xhuntat për këtë version. Për të lehtësuar instalimin e pjesëve të veçanta për versionin filtrues është e nevojshme të zgjatet struktura metalike, e të vijoni si më poshtë:

- Zhvidhosni dy vidat që fiksojnë oxhakun e sipërme **2.1** me strukturën metalike e hiqni oxhakun.
- Zhvidhosni katër vidat e sigurimit të vendosura sipër në zonën e ndarjes së strukturës metalike. (**A**)
- Zhvidhosni tetë vidat metrike që bashkojnë dy kolonat, të vendosura në anë të strukturës metalike. (**B**)

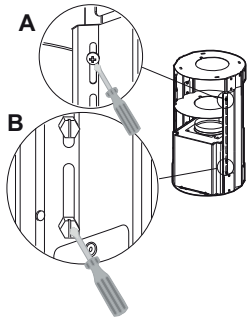

Instalimi i pjesëve përbërëse për versionin filtrues:

- Fiksoni xhuntën filtruese **15** me pjesën e sipërme të strukturës metalike duke përdorur 4 vidat **12c** në pajisje.
- Mbërtheni me lëvizje rrotulluese flanxhën (ø120) **10** më pjesën e poshtme të xhuntës filtruese **15**.
- Fusni flanxhën e reduktimit 9 tek dalja e aspiratorit.
- Në këtë pikë duhet të lidhni dy flanxhat me një tub, për të llogaritur lartësinë e tubit duhet të vlerësohet lartësia e aspiratorit (mm) e të hiqen 615 mm. (H tubi = H aspiratori-615).
- Zgjateni strukturën metalike aq sa të lejoni futjen e tubit e ta rivendosni duke e bllokuar tubin midis dy flanxhave. Verifikoni nëse lartësia e strukturës metalike është e përshtatshme me lartësinë e dëshiruar të aspiratorit (H struktura metalike = H aspiratori – 184). Rregulloni lartësinë e dëshiruar të strukturës metalike dhe vidhosni sërish vidat e hequra më parë. Për t'i garantuar strukturës metalike një stabilitet më të madh rividhosni vidat e sigurisë tek vrima e fundit e disponueshme.
- Mbërthejeni tubin me fashetat shtrënguese **25**.

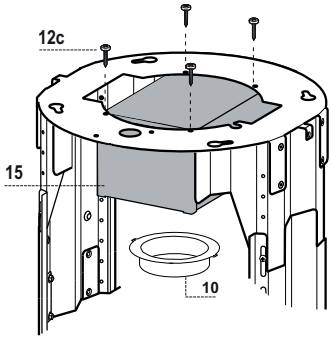

FIKSIMI I STRUKTURËS METALIKE

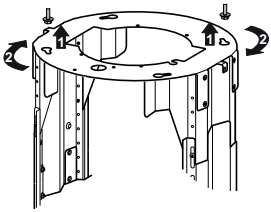

- Ngrijeni strukturën metalike duke pasur kujdes që treguesi i vendosur sipër piastrës së strukturës metalike të jetë në pjesën e përparme.
- Ngërtheni të çarat e strukturës metalike mbi dy vidat e vendosura paraprakisht në tavan e rrotullojeni deri në qendër të të çarës të rregullimit.
- Shtrëngoni dy vidat e vidhosni të tjerat në pajisje: para se të shtrëngoni përfundimisht vidat mund të bëni rregullimet duke e rrotulluar strukturën metalike, duke pasur kujdes që vidat të mos dalin nga selia e të çarës së rregullimit.
- Fiksimi i strukturës metalike duhet të jetë e sigurt në lidhje me peshën e aspiratorit dhe me nxitjet e shkaktuara nga shtytjet rastësore anësore të aparatit të montuar. Pasi përfundon fiksimi, verifikoni që baza të jetë e qëndrueshme edhe nëse struktura metalike nxitet me përkulje.
- Në të gjitha rastet kur tavani nuk është mjaftueshmërisht i fortë tek pika e varjes, instaluesi duhet ta përforcojë me piastra të duhura e kundërpiastra të lidhura me pjesët strukturalisht rezistente.

Lidhja e daljes së ajrit Versioni thithës

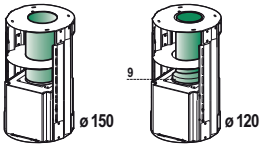

Për instalimin në version thithës lidheni aspiratorin me tubacionin e daljes nëpërmjet një tubi të ngurtë ose elastik prej 150 ose 120 mm, zgjedhja e të cilit i lihet në dorë instaluesit.

- Për lidhjen me tub ø 120 mm, fusni flanxhën e reduktimit 9 tek dalja e trupit të aspiratorit.
- Mbërthejeni tubin me fasheta të përshtatshme shtrënguese **25** në pajisje.
- Hiqini filtrat eventuale me karbon aktiv.

Montimi i oxhakut e fiksimi i trupit të aspiratorit

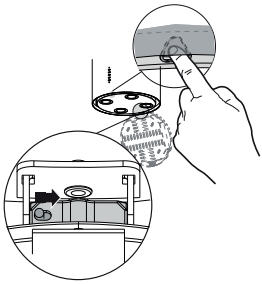

Oxhaku duhet të kthehet me të çarat në drejtim të sipërm në rast instalimi të aspiratorit në versionin filtrues, në të kundërt me të çarat në drejtim të poshtëm në rast instalimi në versionin thithës.

- Fusni nga poshtë lart oxhakun e sipërm e fiksojeni në pjesën e sipërme me strukturën metalike me 2 vida të hequra paraprakisht, duke pasur kujdes në rast instalimi filtrues që të çarat e oxhakut të jenë në përputhje me dalie e xhuntës filtruese **15**.
- Hapeni grupin e ndriçimit duke e tërhequr tek e prera e posaçme, shkëputeni nga trupi i aspiratorit duke e rrëshqitur boshtin e posaçëm fiksues.
- Hiqeni filtrin kundër yndyrës, duke e shtyrë drejt anës së pasme të grupit e duke e tërhequr njëkohësisht në drejtim të poshtëm.
- Hiqini filtrat eventuale kundër erës me karbon aktiv.
- Përgatisni fiksimin e trupit të aspiratorit me strukturën metalike duke vidhosur 4 vidat **12f** në vendet e posaçme. Lini të paktën 4-5 mm hapësirë midis kokës së vidës e piastrës së strukturës metalike.
- Mbërtheni trupin e aspiratorit me strukturën metalike e rrotullojeni në drejtimin majtas deri në fund, vijoni menjëherë me bllokimin e vidave që të shmangni rënie aksidentale të trupit të aspiratorit.

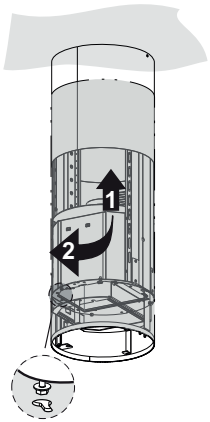

LIDHJA ELEKTRIKE

- Lidheni aspiratorin me rrjetin elektrik ushqyes të rrjetit duke ndërvënë një çelës bipolar me hapjen e kontakteve të paktën 3mm.
- Sigurohuni që lidhësi i kabllos ushqyese të jetë futur korrektësisht tek priza e aspiratorit.
- Lidheni lidhësin e komandimeve **Cmd**.
- Bashkojeni lidhësin e fenerëve **Lux** tek priza e parashikuar pas kapakut të grupit të ndriçimit.
- Për versionin filtrues montoni filtrin kundër erës me karbon aktiv.
- Rimontoni filtrin kundër yndyrës e më pas grupin e ndriçimit.

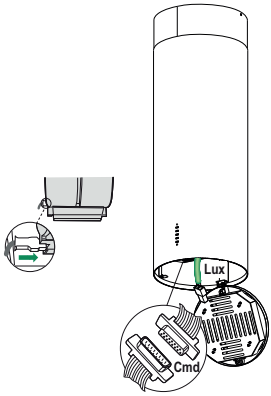

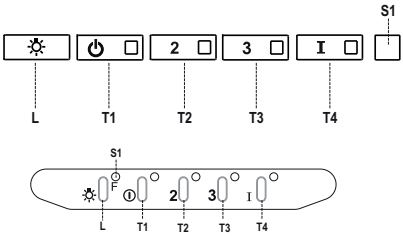

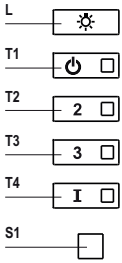

Kuadri i komandimeve

Butoni	Led	Funksioni
L	-	Ndez/Fik dritat me ndriçimin maksimal.
T1	Fikse	Ndez/Fik motorin në shpejtësinë e parë.
T2	Fikse	Ndez motorin në shpejtësinë e dytë.
		Duke e mbajtur të shtypur butonin për rreth 5 sekonda, kur të gjitha ngarkesat janë të fikura (Motori+Drita), aktivizohet alarmi i Filtrave me Karbon aktiv duke treguar një pulsim të dyfishtë të Led përkatëse. Për ta çaktivizuar, shtypet sërish butoni për 5 sekonda duke treguar një pulsim të vetëm të Led përkatëse.
T3	Fikse	Ndez motorin në shpejtësinë e tretë.
		Duke e mbajtur të shtypur butonin për rreth 3 sekonda, kur të gjitha ngarkesat janë të fikura (Motori+Drita), bëhet resetimi duke treguar pulsimin e trefishtë të Led **S1**.
T4	Fikse	Ndez motorin në shpejtësinë INTENSIVE. Kjo shpejtësi është e programuar me kohë prej 6 minutash. Pasi përfundon koha, sistemi kthehet automatikisht në shpejtësinë e caktuar paraprakisht. Nëse është aktivizuar nga motori i fikur, pasi përfundon koha, kalon në modalitetin OFF.
		Duke e mbajtur të shtypur për 5 sekonda aktivizohet telekomanda duke treguar një pulsim të dyfishtë të të njëjtës led. Duke e mbajtur të shtypur për 5 sekonda çaktivizohet telekomanda duke treguar pulsimin e led përkatëse vetëm një herë.
S1	Fikse	Sinjalizon alarmin e ngopjes së Filtrave metalike kundër Yndyrave dhe nevojën për t'i larë. Alarmi hyn në funksion pas 100 orëve të punës efektive të Aspiratorit. (Për Resetimin shiko paragrafin Mirëmbajtja)
	Pulsuese	Sinjalizon, kur është i aktivizuar, alarmin e ngopjes së Filtrit kundër erës me Karbon aktiv, që duhet të ndërrohet; duhet gjithashtu të lahen Filtrat Metalike kundër yndyrës. Alarmi për ngopjen e Filtrit kundër erës me Karbon Aktiv hyn në funksionim pas 200 orëve të punës efektive të Aspiratorit. (Për Aktivizimin e Resetimin shiko paragrafin Mirëmbajtja)

PASTRIMI E MIRËMBAJTJA

TELEKOMANDA(OPSIONALE)

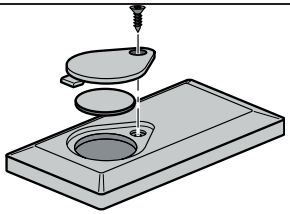

Ky aparat mund të komandohet nëpërmjet telekomandës, që ushqehet me bateri prej 3 V të llojit CR2032 (nuk përfshihet).

- Mos e vini telekomandën afër burimeve të nxehtësisë.
- Mos i hidhni bateritë në mjedis, dorëzojini në vendet e caktuara për këtë qëllim.

Filtrat metalike kundër yndyrës

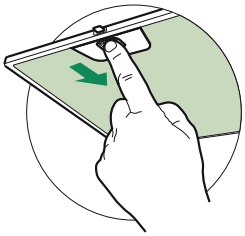

Mund të lahen në enëlarëse, dhe kanë nevojë të lahen kur drita Led **S1** ndizet ose të paktën rreth çdo 2 muaj përdorimi ose më shpesh, kur përdoret në mënyrë veçanërisht intensive.

PASTRIMI I FILTRAVE

Resetimi i sinjalit të alarmit

- Fikni dritat dhe motorin e thithjes.
- Shtypni butonin **T3** për të paktën 3 sekonda, deri në pulsimin e tretë të konfirmimit të Led.

Pastrimi i filtrave

- Hapeni grupin e ndriçimit duke e tërhequr tek e prera e posaçme.
- Hiqeni filtrin, duke e shtyrë drejt anës së pasme të grupit e duke e tërhequr njëkohësisht në drejtim të poshtëm.
- Lajeni filtrin duke shmangur përthyerjen dhe lëreni të thahet para se ta montoni sërish (ndryshimi eventual i ngjyrës së sipërfaqes së filtrit, që mund të verifikohet me kalimin e kohës, nuk e cenon absolutisht efektshmërinë e tij.)
- Montojeni sërish duke pasur kujdes që ta mbani dorezën drejt pjesës së dukshme të jashtme.
- Mbylleni sërish grupin e ndriçimit.

Filtrat kundër erës me karbon aktiv (versioni filtrues)

Nuk mund të lahet e nuk mund të ripërtërihet, duhet ndërruar kur drita led **S1** pulson ose të paktën çdo 4 muaj. Sinjalizimi i alarmit, nëse aktivizohet paraprakisht, verifikohet vetëm kur futet në punë motori i thithjes.

Aktivizimi i sinjalit të alarmit

- Në aspiratorët me version filtrues, sinjalizimi i alarmit të ngopjes së filtrave duhet aktivizuar në çastin e instalimit ose më pas.
- Fikni dritat dhe motorin e thithjes.
- Shtypni për **5 sekonda**, butonin **T2** deri në pulsimin e dyfishtë të konfirmimit të Led.

ZËVENDËSIMI

Resetimi i sinjalit të alarmit

- Fikni dritat dhe motorin e thithjes.
- Shtypni butonin **T3** për të paktën 3 sekonda, deri në pulsimin e trefishtë të konfirmimit të Led.

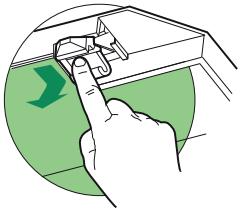

Zëvendësimi i filtrit

- Hapeni grupin e ndriçimit duke tërhequr të prerën e posaçme.
- Hiqeni filtrin kundër yndyrës.
- Hiqeni filtrin me karbon aktiv kundër erës që rezulton i ngopur, duke vepruar mbi kapëset e posaçme.
- Montoni filtrin e ri duke e mbërthyer në vendin e tij.
- Rimontoni filtrin kundër yndyrës e grupin e ndriçimit.

Ndriçimi

- Për zëvendësimin kontaktoni Asistencën Teknike. ("Për ta blerë drejtohuni asistencës teknike").

SAFETY INFORMATION

For your safety and correct operation of the appliance, read this manual carefully before installation and use. Always keep these instructions with the appliance even if you move or sell it. Users must fully know the operation and safety features of the appliance.

The wire connection has to be done by specialized technician.

- The manufacturer will not be held liable for any damages resulting from incorrect or improper installation.
- The minimum safety distance between the cooker top and the extractor hood is 650 mm (some models can be installed at a lower height, please refer to the paragraphs on working dimensions and installation).
- If the instructions for installation of the gas hob specify a greater distance, this must be respected.
- Check that the mains voltage corresponds to that indicated on the rating plate fixed to the inside of the hood.
- Means for disconnection must be incorporated in the fixed wiring in accordance with the wiring rules.
- For Class I appliances, check that the domestic power supply guarantees adequate earthing.
- Connect the extractor to the exhaust flue through a pipe of minimum diameter 120 mm. The route of the flue must be as short as possible.
- Regulations concerning the discharge of air have to be fulfilled.
- Do not connect the extractor hood to exhaust ducts carrying combustion fumes (boilers, fireplaces, etc.).

- If the extractor is used in conjunction with non-electrical appliances (e.g. gas burning appliances), a sufficient degree of aeration must be guaranteed in the room in order to prevent the backflow of exhaust gas. When the cooker hood is used in conjunction with appliances supplied with energy other than electric, the negative pressure in the room must not exceed 0,04 mbar to prevent fumes being drawn back into the room by the cooker hood.
- The air must not be discharged into a flue that is used for exhausting fumes from appliances burning gas or other fuels.
- If the supply cord is damaged, it must be replaced from the manufacturer or its service agent.
- Connect the plug to a socket complying with current regulations, located in an accessible place.
- With regards to the technical and safety measures to be adopted for fume discharging it is important to closely follow the regulations provided by the local authorities.

⚠ **WARNING:** Before installing the Hood, remove the protective films.

- Use only screws and small parts supplied with the hood.

⚠ **WARNING:** Failure to install the screws or fixing device in accordance with these instructions may result in electrical hazards.

- Do not look directly at the light through optical devices (binoculars, magnifying glasses…).
- Do not flambè under the range hood; risk of fire.
- This appliance can be used by children aged from 8 years and above and persons with reduced physical, sensory or mental capabilities or lack of experience and knowledge if they have been given supervision or instruction concerning use of the appliance in a safe way and understand the hazards involved. Children shall not play with the appliance. Cleaning and user maintenance shall not be made by children without supervision.
- Children should be supervised to ensure that they do not play with the appliance.

- The appliance is not to be used by persons (including children) with reduced physical, sensory or mental capabilities, or lack of experience and knowledge, unless they have been given supervision or instruction.

⚠ Accessible parts may become hot when used with cooking appliances.

- Clean and/or replace the Filters after the specified time period (Fire hazard). See paragraph Care and Cleaning.
- There shall be adequate ventilation of the room when the range hood is used at the same time as appliances burning gas or other fuels (not applicable to appliances that only discharge the air back into the room).

- The symbol on the product or on its packaging indicates that this product may not be treated as household waste. Instead it shall be handed over to the applicable collection point for the recycling of electrical and electronic equipment. By ensuring this product is disposed of correctly, you will help prevent potential negative consequences for the environment and human health, which could otherwise be caused by inappropriate waste handling of this product. For more detailed information about recycling of this product, please contact your local city office, your household waste disposal service or the shop where you purchased the product.

Dimensions

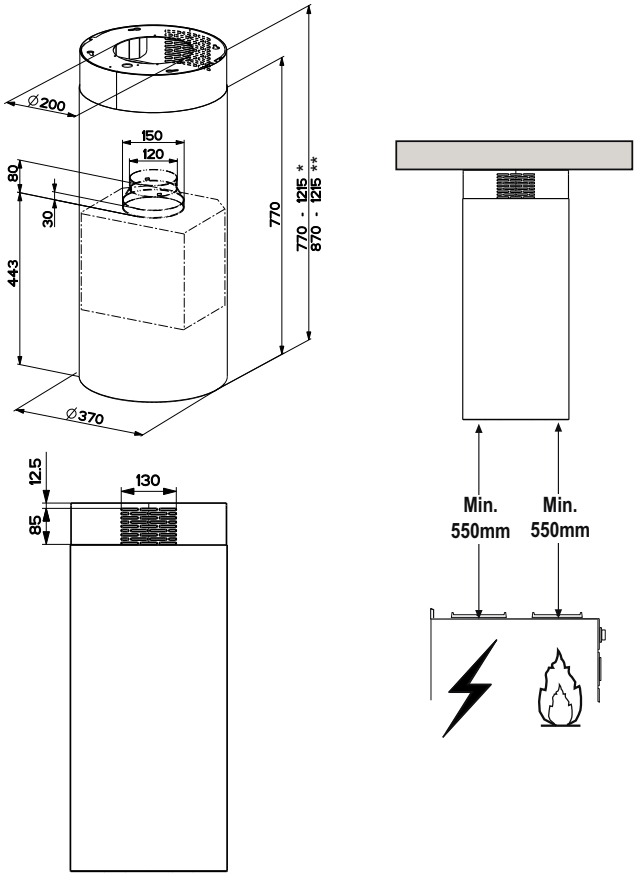

* Dimensions of the hood in ducting version.

** Dimensions of the hood in recycling version.

Components

Ref.	Q.ty	Product Components
1	1	Hood Body, complete with: Controls, Light, Blower, Filters
2	1	Chimney Upper
7.1	1	Telescopic frame complete with extractor, consisting of:
7.1a	1	Upper frame
7.1b	1	Lower frame
9	1	Reducer Flange ø 150-120 mm
15	1	Recirculation Air Outlet Connection
25		Pipe clamps (not included)

Ref.	Q.ty	Installation Components
11	4	Wall Plugs ø 10
12c	4	Screws 2,9 x 12,7
12f	4	Screws M6 x 10
12g	4	Screws M6 x 80
12h	4	Screws 5,2 x 70
21	1	Drilling template
22	4	6.4 mm int. dia washers
23	4	M6 nuts

	Q.ty	Documentation
	1	Instruction Manual

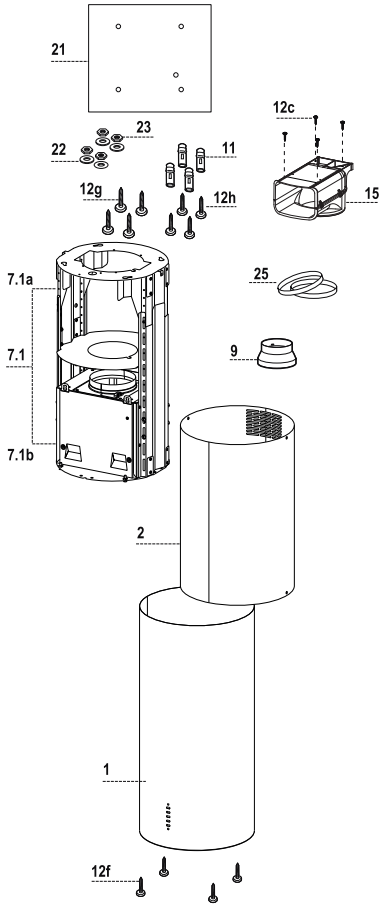

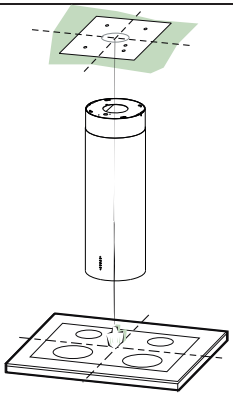

Drilling the Ceiling/shelf and fixing the frame

DRILLING THE CEILING/SHELF

- Use a plumb line to mark the centre of the hob on the ceiling/support shelf.
- Place the drilling template **21** provided on the ceiling/support shelf, making sure that the template is in the correct position by lining up the axes of the template with those of the hob.
- Mark the centres of the holes in the template.
- Drill the holes at the points marked:
  - For concrete ceilings, drill for plugs appropriate to the screw size.
  - For hollow brick ceilings with wall thickness of 20 mm: drill ø 10 mm(immediately insert the Dowels **11** supplied).
  - For wooden beam ceilings, drill according to the wood screws used.
  - For wooden shelf, drill ø 7 mm.
  - For the power supply cable feed, drill ø 10 mm.
  - For the air outlet (Ducted Version), drill according to the diameter of the external air exhaust duct connection.
- Insert two screws of the following type, crossing them and leaving 4-5 mm from the ceiling:
  - For concrete ceilings, use the appropriate plugs for the screw size (not provided).
  - for Cavity ceiling with inner space, with wall thickness of approx. 20 mm, Screws **12h**, supplied.
  - For wooden beam ceilings, use 4 wood screws (not provided).
  - For wooden shelf, use 4 screws **12g** with washers **22** and nuts **23**, provided.

PREPARATION OF THE FRAME FOR THE HOOD IN RECYCLING VERSION

In case the hood is used in recycling version it is necessary to prepare the frame with all the necessary connection pieces. In order to make the installation easier it is necessary to lengthen the frame:

- Unscrew the two screws **2.1** fixing the upper chimney to the frame and pull the chimney out.
- Unscrew the four safety screws placed at the top in the frame separation area. (**A**).
- Unscrew the eight metric screws connecting the two columns, placed on both sides of the frame (**B**).

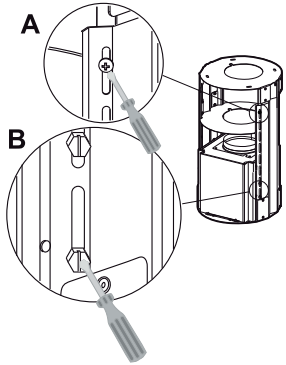

Installation of components in recycling version:

- Fix the recycling air outlet piece **15** to the upper part of the frame using four **12c** screws supplied with the hood.
- At this point, join the flanges with a pipe. In order to calculate the height of the pipe it is necessary to estimate the height of the hood (mm) and subtract 615 mm. (H pipe = H hood-615).
- Lengthen the frame so that the pipe can be inserted. Place the pipe between the two flanges and block it. Make sure that the height of the frame is correct considering the height of the cooker hood (H frame = H hood – 184). Adjust the height of the frame and tighten again the earlier removed screws. Tighten again the safety screws in order to give more stability to the structure.
- Fix the pipe with the pipe clamps **25**.

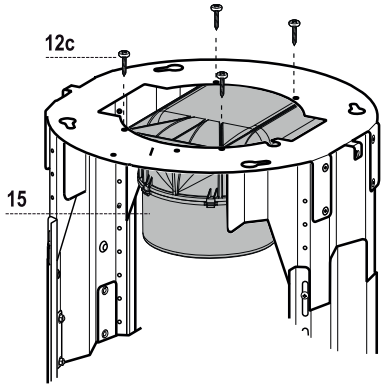

FIXING THE FRAME

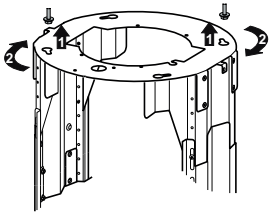

- Lift the frame up, making sure that the index over the frame plate is turned forwards.
- Fit the frame slots onto the two screws inserted in the ceiling as above, and turn until reaching the centre of the adjustment slot.
- Tighten the two screws and fasten the other two screws provided; before locking the screws completely, it is possible to adjust the frame by turning it, making sure that the screws do not come out of their housing in the adjustment slot.
- The Frame must be securely fastened so as to support both the weight of the Hood and the stress caused by occasional axial pressure against the fitted Appliance. After fixing, make sure that the base is stable even when the Frame is subjected to lateral stress.
- If the Ceiling is not strong enough in the area where the hood is to be fixed, the Installer must strengthen the area using suitable plates and counterplates anchored to resistant structures.

Ducted version air exhaust system Connection

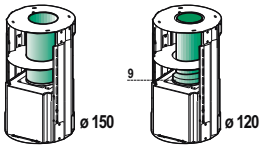

When installing the ducted version, connect the hood to the chimney using either a flexible or rigid pipe ø 150 or 120 mm, the choice of which is left to the installer.

- To install a ø 120 mm air exhaust connection, insert the reducer flange **9** on the hood body outlet.
- Fix the pipe using the pipe clamps **25** provided.
- Remove any activated charcoal filters.

Installing of the chimney and fixing of the hood

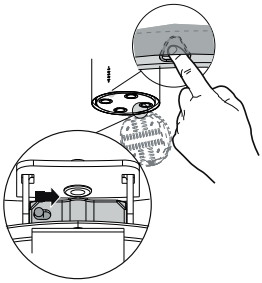

When the hood is installed in recycling version the chimney has to be positioned with the slots upwards. When the hood is installed in ducting version it has to be positioned in the opposite way.

- Place the chimney on the frame and fix it to the upper part of it with the earlier removed screws. When installing the hood in recycling version make sure that the slots correspond to the air outlet of the recycling air outlet piece **15**.
- Open the lighting unit by slightly pulling the notch. Remove the unit from the hood by sliding the fixing pivot.
- Remove the filter pushing it towards the back side of the hood unit and simultaneously pulling downwards.
- Remove possible charcoal filters.
- In order to fix the hood body to the frame insert the 4 screws **12f** in their seats. It is necessary to leave at least 4-5 mm gap between the screw heads and the frame plate.
- Hook the hood canopy to the frame and turn it to the left until it reaches the stop, then lock the screws immediately to prevent the hood canopy from falling out accidentally.

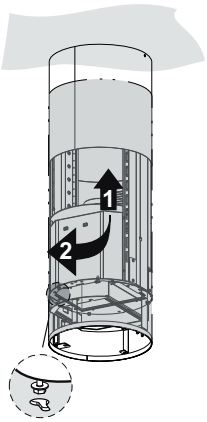

ELECTRICAL CONNECTION

- Connect the Hood to the mains power supply, inserting a two-pole cut-out switch with contact aperture of at least 3 mm along the line.
- Ensure that the supply cable connector is properly inserted into the Suction device socket
- Hook up the Commands connector **Cmd**.
- Hook up the Spotlights connector **Lux** to the socket provided behind the lighting unit cover.
- For the Recirculation Version, fit the Activated Charcoal Odour Filter.
- Replace the filters and the lighting unit.

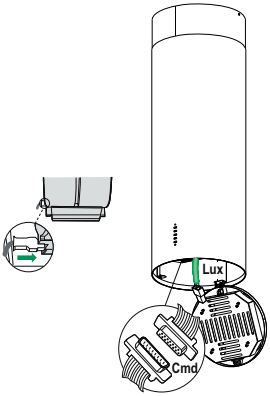

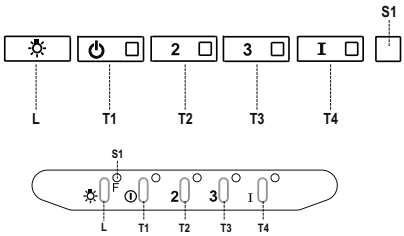

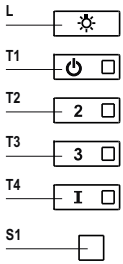

Control panel

Button	Led	Function
L	-	Turns the lights on/off at maximum strength.
T1	Fixed	Turns the motor on/off at speed one.
T2	Fixed	Turns the Motor on at speed two.
	-	Press and hold the button for approximately 3 seconds, with all the loads turned off (Motor and Lights), to turn the Activated Charcoal Filter alarm on. The relevant LED flashes twice to confirm. To turn the alarm off, press the button again and hold for at least 3 seconds. The relevant LED flashes once.
T3	Fixed	Turns the Motor on at speed three.
	-	Press and hold the button for approximately 3 seconds, with all the loads turned off (Motor and Lights), to perform a reset of Filter saturation alarm. The LED **S1** flashes three times.
T4	Fixed	Turns the Motor on at INTENSIVE Speed. This speed is timed to run for 6 minutes. At the end of this time, the system returns automatically to the speed that was set before. If it is activated with the motor turned off, the hood will switch to OFF at the end of the time.
	-	Press and hold for 3 seconds to enable the remote control, indicated by the LED flashing twice. Press and hold for 3 seconds to disable the remote control, indicated by the LED flashing just once.
S1	Fixed	Signals the Metal Grease Filter saturation alarm, indicating that it is necessary to wash the filters. The alarm is triggered after the Hood has been in operation for 100 working hours.
	Flashing	When this is activated, it signals the Activated Charcoal Filter saturation alarm, indicating that the filter must be changed; the Metal Grease Filters must also be washed. The Activated Charcoal Filter saturation alarm comes into operation after the Hood has been working for 200 hours.

REMOTE CONTROL (OPTIONAL)

Metal grease filters

These can be washed in the dishwasher, and need to be cleaned whenever the **S1** Led comes on or at least once every 2 months use, or more frequently if use is particularly intensive.

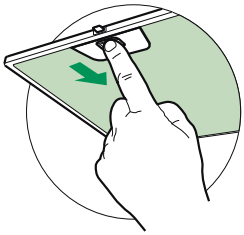

CLEANING THE FILTERS

Resetting the alarm signal

- Turn the Lights and the Suction Motor off.
- Press **T3** and hold for at least 3 seconds, until LED flashes three times in confirmation.

Cleaning the Filters

- Open the lighting unit by pulling on the nocth.
- Remove the Filter, pushing it towards the back of the unit and at the same time pulling downward.
- Wash the filter without bending it, and leave it to dry thoroughly before replacing (if the surface of the filter changes colour over time, this will have absolutely no effect on its efficiency).
- Replace, taking care to ensure that the handle faces forwards.
- Replace the lighting unit.

Activated Charcoal Filter (Recirculation Version)

This cannot be washed or regenerated, and must be changed when led **S1** starts to flash, or at least once every 4 months. The Alarm signal, if it has been activated, only appears when the Suction motor is turned on.

Activating the alarm signal

- In Recirculation Version Hoods, the Filter Saturation Alarm must be activated on installation or at a later date.
- Turn the Lights and the Suction Motor off.
- Press button **T2** and hold it for **5 seconds** until the LED flashes twice in confirmation:

CHANGING

Resetting the alarm signal

- Turn the Lights and the Suction Motor off.
- Press **T3** and hold for at least 3 seconds, until LED flashes three times in confirmation.

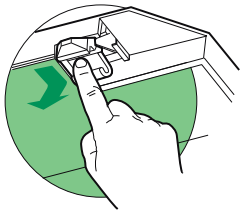

Changing the Filter

- Open the lighting unit by pulling on the notch provided.
- Remove the Metal Grease Filter
- Remove the saturated Activated charcoal filter, using the hooks provided.
- Fit the new Filter, hooking it into place.
- Fit the Grease filter and the Light Unit back into place.

Lighting unit

- For replacement contact technical support ("To purchase contact technical support").

ИНФОРМАЦИЯ ПО БЕЗОПАСНОСТИ

ⓘ В целях собственной безопасности и для правильной работы прибора рекомендуется внимательно прочитать руководство, прежде чем приступать к его установке и вводу в действие. Храните руководство всегда вместе с прибором также в случае передачи его третьим лицам. Знание пользователями всех параметров работы и безопасности прибора имеет большое значение.

⚠ Подключение электрических проводов должно выполняться компетентным специалистом.

- Изготовитель не несет ответственность за убытки, возникающие в результате неправильной установки или эксплуатации прибора.
- Безопасное расстояние между варочной панелью и всасывающей вытяжкой должно быть не менее 650 мм (некоторые модели можно устанавливать ниже; см. раздел, посвященный рабочим размерам и операциям по установке прибора).
- Если в инструкциях по установке газовой плиты сказано, что расстояние до вытяжки должно быть больше указанного выше, следует придерживаться предписанных размеров.
- Проверьте соответствие напряжения сети указанному на табличке, закрепленной внутри вытяжки.
- В соответствии с нормативными правилами монтажа электропроводки в стационарной электрической сети должны быть установлены разъединители.
- Для приборов класса I проверьте, чтобы в электрической сети вашего дома была предусмотрена соответствующая система заземления.
- Соедините вытяжку с дымоходом трубой, диаметр которой должен быть не менее 120 мм. Труба для отведения дыма должна быть как можно короче.
- Соблюдайте все нормативные требования по отведению отработанного воздуха.
- Не соединяйте всасывающую вытяжку с дымоходами, по которым выводится дым, образующийся в процессе горения (например, отопительные котлы, камины и проч.).

- Если вытяжной шкаф используется в сочетании с приборами, работающими не от электрического тока (например, газовые приборы), помещение должно хорошо проветриваться во избежание обратного потока отходящих газов. При пользовании кухонной вытяжкой в сочетании с приборами, работающими не от электрического тока, отрицательное давление в помещении не должно превышать 0,04 мбар с тем, чтобы дым не всасывался вытяжкой обратно в помещение.
- Воздух не должен выводиться из помещения по каналу для отведения продуктс горения, выделяемых приборами, работающими на газу или других горючих веществах.
- В случае повреждения кабеля питания он должен быть заменен изготовителем или техническим специалистом сервисного центра.
- Вставьте вилку в розетку, расположенную в доступном месте; тип розетки должен соответствовать действующим нормативным правилам.
- Необходимо строго соблюдать правила местных учреждений, устанавливающи технические требования и меры безопасности для систем отведения дыма.

⚠ **ПРЕДУПРЕЖДЕНИЕ:** прежде чем приступить к установке кухонной вытяжки, снимите с нее защитную пленку.

- Используйте только винты и метизы, пригодные для установки вытяжного шкафа.

⚠ **ПРЕДУПРЕЖДЕНИЕ:** использование винтов или зажимных устройств, не соответствующих указаниям данных инструкций, может привести к возникновению опасных ситуаций и к электрическим ударам.

- Не рекомендуется прямо смотреть на лампочку через оптические приборы (бинокль, увеличительное стекло и проч.).
- Не готовьте блюда фламбе под вытяжкой: опасность возникновения пожара.
- Прибором могут пользоваться дети старше 8 лет и лица с ограниченными психическими, физическими и сенсорными способностями, а также не имеющие достаточного опыта и знаний, но только под присмотром ответственных лиц и при условии, что они обучены безопасной эксплуатации прибора и знают о связанных с его неправильным использованием опасностях. Следите, чтобы дети не играли с прибором. Очистку и уход за прибором не должны выполнять дети, разве только под присмотром взрослых.
- Следите, чтобы детьми не играли с прибором.

- Запрещается пользоваться прибором лицам (а также детям) с ограниченными психическими, физическими и сенсорными способностями, а также, не имеющим достаточного опыта и знаний; в противном случае они должны быть соответствующим образом обучены и находиться под наблюдением.

⚠ Доступные части прибора могут сильно нагреваться в процессе приготовления пищи.

- Очищайте и/или заменяйте фильтры по истечении указанного периода времени (опасность возникновения пожара). См. раздел, посвященный уходу и очистке прибора.
- В помещении должна быть предусмотрена соответствующая вентиляция, когда вытяжка используется одновременно с приборами, работающими на газу или другом топливе (это правило не распространяется на приборы, выпускающие воздух только в помещение).

- Символ на изделии или на упаковке указывает, что прибор нельзя выбрасывать, как обычный бытовой мусор. Прибор, подлежащий уничтожению, необходимо сдать в специальный сборный пункт для повторного использования электрических и электронных компонентов. Пользователь, правильно сдающий прибор на переработку, помогает предотвратить потенциальные негативные последствия для окружающей среды и для здоровья людей, возникающие в случае неправильного его уничтожения. За более подробной информацией о вторичном использовании прибора обращайтесь в городской совет, в местную службу по переработке отходов или в магазин, где прибор был приобретен.

Габариты

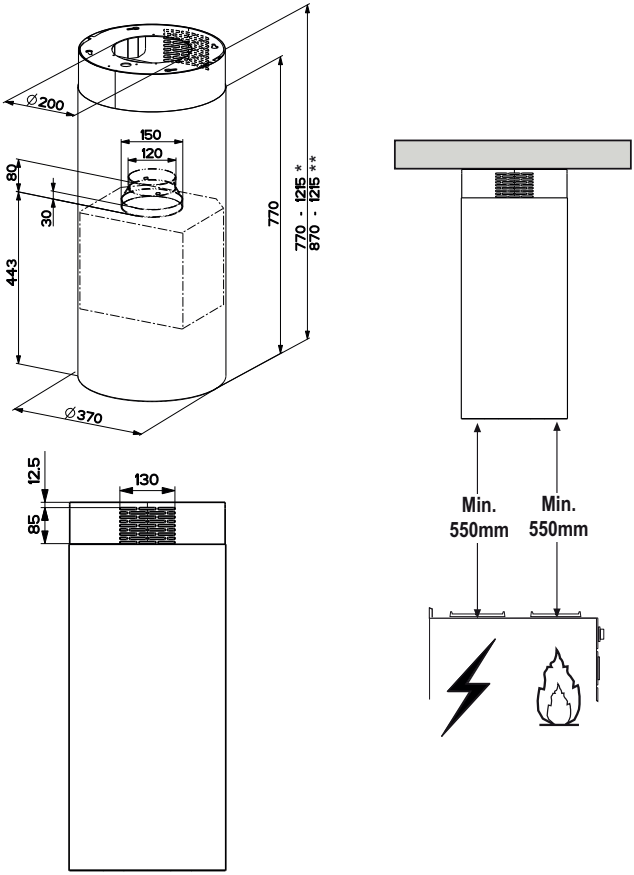

* Габариты всасывающей вытяжки.

** Габариты фильтрующей вытяжки.

Части

Об.	Кол.	Части изделия
1	1	Корпус вытяжки в комплекте с устройствами управления, освещением, фильтрами, нижней частью дымохода
2	1	Верхняя часть дымохода
7.1	1	Телескопическая решетчатая конструкция с вытяжным устройством в комплекте с:
7.1a	1	верхним решетчатым каркасом
7.1b	1	нижним решетчатым каркасом
9	1	Переходный фланец ø 150-120 мм
10	1	Фланец ø 120 мм
15	1	Выпускной штуцер отфильтрованного воздуха
25		Трубных зажима (не включено в комплект поставки)
Об.	**Кол.**	**Установочные компоненты**
11	4	Вкладыша ø 10
12c	4	Винта 2,9 x 6,5
12f	4	Винта M6 x 15
12g	4	Винта M6 x 80
12h	4	Винта 5,2 x 70
21	1	Калибр сверления
22	4	Шайбы ø 6,4
23	4	Гайки M6
	Кол.	**Документация**
	1	Руководство по эксплуатации

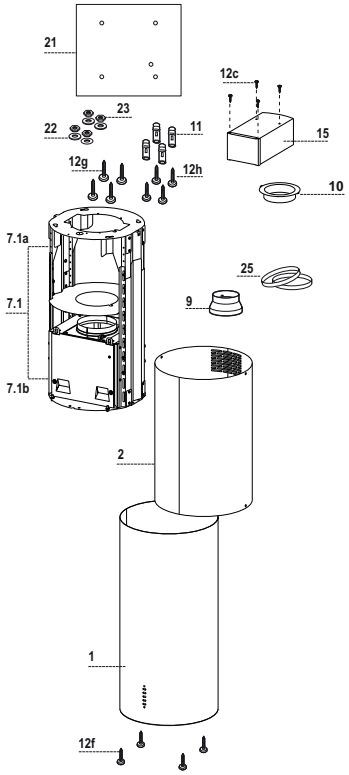

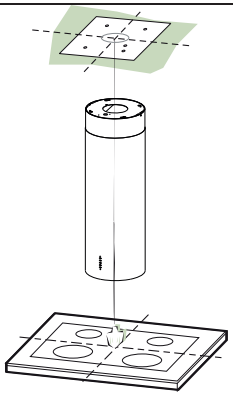

Отверстия в потолке/полке и крепление решетки

ОТВЕРСТИЯ В ПОТОЛКЕ/ПОЛКЕ

- При помощи отвеса отметьте на потолке/полке крепления центр плиты.
- Приложите к потолку/полке входящий в комплект калибр сверления **21**, совместите его центр с обозначенным ранее центром и совместите оси калибра с осями плиты.
- Отметьте центры отверстий калибра.

Просверлите отверстия в обозначенных точках:

- Массивный бетонный потолок: в зависимости от размера используемых для бетона вкладышей.
- Потолок из полого кирпича толщиной 20 мм: Ø 10 мм (сразу вставьте прилагаемые вкладыши **11**).
- Потолок из деревянных балок: в зависимости от размера используемых для дерева винтов.
- Деревянная полка: Ø 7 мм.
- Прокладка электрического кабеля питания: Ø 10 мм.
- Выпуск воздуха (всасывающая вытяжка): в зависимости от диаметра соединительной трубки с внешней отводящей трубой.

Привинтите крест накрест, оставив до потолка расстояние 4-5 мм, два винта:

- для массивного бетонного потолка – вкладыши для бетона, не входят в комплект.
- для потолка из полого кирпича толщиной прим. 20 мм – винты **12h**, входят в комплект.
- для потолка из деревянных балок – винты для дерева, не входят в комплект.
- для деревянной полки - винты **12g** с входящими в комплект шайбами **22** и гайками **23**.

ПОДГОТОВКА КАРКАСА ДЛЯ ПОДКЛЮЧЕНИЯ ФИЛЬТРУЮЩЕЙ ВЫТЯЖКИ

При установке фильтрующей вытяжки необходимо подготовить на решетчатом каркасе все необходимые для такого типа вытяжки соединения. В целях упрощения установки деталей фильтрующей вытяжки нужно удлинить каркас следующим образом:

- отвинтить два винта крепления верхней части дымохода **2.1** к каркасу и вынуть дымоход;
- отвинтить четыре предохранительных винта, находящихся вверху на участке разделения каркаса; (**A**)
- отвинтить восемь винтов, скрепляющих две стойки по бокам решетчатого каркаса. (**B**)

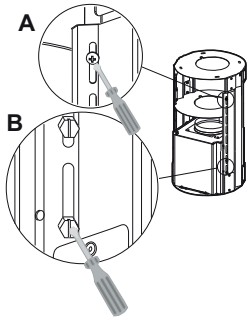

Установка частей для фильтрующей вытяжки:

- закрепить патрубок фильтрации **15** к верхней части каркаса при помощи 4 прилагаемых винтов **12c**;
- круговым движением прикрепить фланец (ø 120) **10** к нижней части патрубка фильтрации **15**;
- вставить переходный фланец **9** в выходное отверстие вытяжного устройства;
- теперь соединить оба фланца трубой; чтобы рассчитать высоту трубы, определить высоту вытяжки (в мм) и вычесть 615 мм. (H трубы = H вытяжки - 615).
- Удлинить каркас на столько, чтобы можно было вставить трубу, выровнять решетчатый каркас и зафиксировать трубу между двумя фланцами. Проверить соответствие высоты каркаса высоте вытяжки (H каркаса = H вытяжки – 184). Отрегулировать решетчатый каркас по нужной высоте и привинтить снятые ранее винты. Для обеспечения наибольшей устойчивости решетчатого каркаса ввинтить четыре предохранительных винта в последние свободные отверстия.
- Закрепить трубу прилагаемыми трубными зажимами **25**.

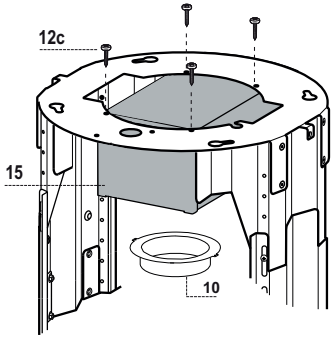

КРЕПЛЕНИЕ РЕШЕТЧАТОГО КАРКАСА

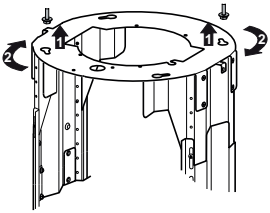

- Приподнять каркас и проследить, чтобы указатель на его плите находился спереди.
- Насадить прорези каркаса на два подготовленных ранее на потолке винта и вращением вывести их в центральное положение в регулировочных прорезях.
- Затянуть оба винта и ввинтить два других прилагаемых в комплекте. Прежде чем окончательно зафиксировать винты, легким поворотом можно отрегулировать положение каркаса; проследить, чтобы винты при этом не вышли из положения в регулировочной прорези.

- Крепление решетчатого каркаса должно быть надежным как относительно веса вытяжки, так и к нагрузкам, вызванным случайными боковыми толчками смонтированного прибора. По завершении крепления проверить устойчивость основания также при прогибе решетчатого каркаса.
- Во всех случаях, когда потолок оказывается недостаточно прочным в точке крепления прибора, монтажник должен упрочить его специальными пластинами и опорными плитами, закрепленными к устойчивым структурным элементам.

ВЫПУСК ВОЗДУХА ИЗ ВСАСЫВАЮЩЕЙ ВЫТЯЖКИ

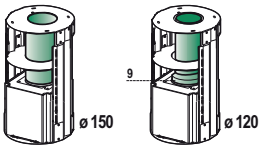

Для установки всасывающей вытяжки соединить ее с выпускной трубой жесткой или гибкой трубкой диаметром 150 или 120 мм, тип которой может выбрать монтажник.

- Для соединения трубкой Ø 120 мм вставить переходный фланец **9** в выпускное отверстие корпуса вытяжки.
- Закрепить трубку входящими в комплект трубными зажимами **25**.
- Вынуть фильтры от запахов на активном угле.

Установка дымохода и крепление корпуса вытяжки

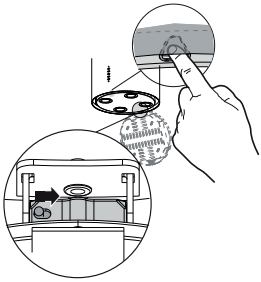

При установке фильтрующей вытяжки повернуть дымоход прорезями вверх, а при установке всасывающей вытяжки повернуть его прорезями вниз.

- Вставить движением снизу вверх верхнюю часть дымохода и закрепить его в верхней части к каркасу 2 снятыми ранее винтами; при установке фильтрующей вытяжки проследить, чтобы прорези дымохода совпали с выходом патрубка фильтрации **15**.
- Открыть осветительный прибор, потянув его на себя за специальную выемку, отсоединить прибор от корпуса вытяжки, сдвинув специальный стопорный штифт.
- Вынуть противожировой фильтр; для этого прижать его к задней стороне вытяжки и одновременно надавить вниз.
- Если есть, вынуть фильтры против запахов на активном угле.
- Прикрепить корпус вытяжки к каркасу 4 винтами **12f**. Оставить не менее 4-5 мм свободного пространства между головками винтов и плитой каркаса.
- Повесить корпус вытяжки на каркас и повернуть его влево до упора, затем немедленно затянуть винты, чтобы предупредить случайное падение корпуса вытяжки.

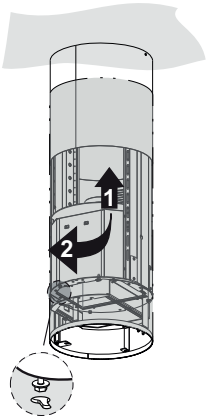

ЭЛЕКТРИЧЕСКОЕ СОЕДИНЕНИЕ

- Подключить вытяжку к электрической сети, установив двухполюсный выключатель с минимальным разведением контактов 3 мм.
- Проверить положение разъема кабеля питания в розетке воздухоочистителя.
- Подключить разъем устройств управления **Cmd**.
- Подключить разъем лампочек освещения **Lux** к специальной розетке, находящейся за крышкой осветительного прибора.
- В фильтрующей вытяжке установить фильтр против запахов на активном угле.
- Установить противожировой фильтр и затем осветительный прибор.

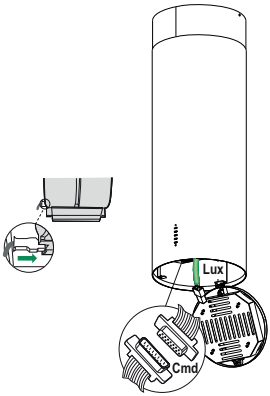

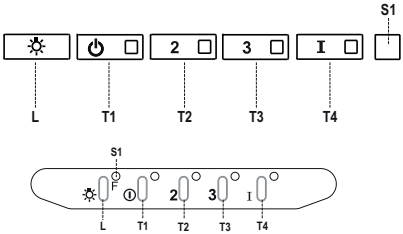

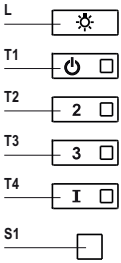

Панель управления

Кнопка	Индикатор	Функция
L	-	Включает и выключает освещение максимальной интенсивности..
T1	Ровный свет	Включает и выключает двигатель на первой скорости.
T2	Ровный свет	Включает двигатель на второй скорости.
		При нажатии кнопки в течение примерно 5 секунд, когда все нагрузки выключены (двигатель + освещение), включается аварийный сигнал фильтров на активированном угле и два раза мигает соответствующий индикатор. Чтобы отключить сигнализацию, еще раз нажмите кнопку в течение 5 секунд, пока соответствующий индикатор на вспыхнет один раз.
T3	Ровный свет	Включает двигатель на третьей скорости.
		При нажатии кнопки в течение примерно 3 секунд, когда все нагрузки выключены (двигатель + освещение), производится сброс команды и три раза мигает индикатор **S1**.
T4	Ровный свет	Включает двигатель на ИНТЕНСИВНОЙ скорости. Такая скорость ограничена таймером на 6 минут. По истечении этого времени система автоматически возвращается к работе на выбранной ранее скорости. Если же скорость настроена при отключенном двигателе, по истечении указанного времени система приходит в режим ВЫКЛ.
		Нажатием кнопки в течение 5 секунд включается пульт ДУ, о чем свидетельствуют две вспышки этого же индикатора. Нажатием кнопки в течение 5 секунд пульт ДУ отключается, о чем свидетельствует одна вспышка соответствующего индикатора.
S1	Ровный свет	Обозначает аварийный сигнал насыщения металлических жировых фильтров и необходимость их помыть. Сигнал включается после 100 часов фактической работы вытяжки. (Сброс сигнала см. в разделе Обслуживание)
	Мигающий свет	Указывает на насыщение фильтра против запахов на активированном угле, который должен быть заменен; при этом должны быть также помыты металлические жировые фильтры. Аварийный сигнал насыщения фильтров против запахов на активированном угле срабатывает после 200 часов фактической работы вытяжки. (Включение и сброс сигнала см. в разделе Обслуживание)

ПУЛЬТ ДИСТАНЦИОННОГО УПРАВЛЕНИЯ (ДОПОЛНИТЕЛЬНО)

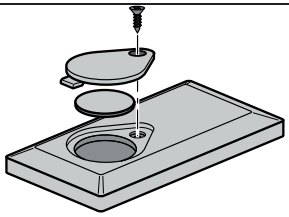

Работой прибора можно управлять пультом дистанционного управления, который работает на батарейке 3 В типа CR2032 (не входит в комплект поставки).

- Не оставляйте пульт дистанционного управления около источников тепла.
- Не выбрасывайте батарейки в мусор, а только в специальные емкости по сбору отработанных батареек.

Металлические жировые фильтры

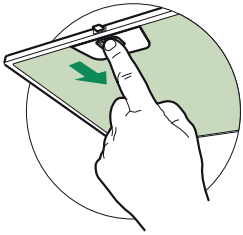

Фильтры можно мыть в посудомоечной машине. Их следует мыть, когда загорается индикатор **S1** и не реже одного раза в 2 месяца работы, или даже чаще в случае особенно интенсивного использования вытяжки.

ОЧИСТКА ФИЛЬТРОВ

Сброс аварийного сигнала

- Выключите освещение и двигатель всасывания.
- Нажмите кнопку **T3** в течение не менее 3 секунд, пока для подтверждения два раза не вспыхнет индикатор.

Очистка фильтров

- Открыть осветительный прибор, потянув его за специальный рычажок.
- Выньте фильтр; для этого прижмите его к задней стенке вытяжки и одновременно надавите вниз.
- Осторожно, не погнув, помойте фильтр и просушите его перед установкой (изменение цвета поверхности фильтра, которое может возникнуть со временем, ни коим образом не влияет на эффективность его работы).
- Поставьте фильтр на место так, чтобы ручка находилась с видной наружной стороны.
- Закрыть осветительный прибор.

Фильтры против запахов на активированном угле (фильтрующая вытяжка)

Такой фильтр нельзя помыть или восстановить, его необходимо менять, когда мигает индикатор **S1**, или не реже одного раза в 4 месяца. Если заранее активирована аварийная сигнализация, она имеет место, только когда включается двигатель всасывания.

Включение аварийного сигнала

- В вытяжках с функцией фильтрации аварийный сигнал насыщения фильтров должен быть активирован в момент установки прибора или позднее.
- Выключите освещение и двигатель всасывания.
- В течение **5 секунд** нажмите кнопку **T2**, чтобы в качестве подтверждения два раз мигнул индикатор:

ЗАМЕНА

Сброс сигнала тревоги

- Выключите освещение и двигатель всасывания.
- Нажмите кнопку **T3** в течение не менее 3 секунд, пока для подтверждения три раза не вспыхнет индикатор.

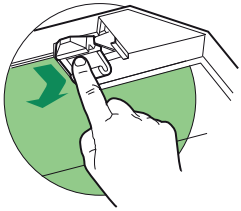

Замена фильтра

- Потяните за специальный вырез и откройте осветительный прибор.
- Выньте жировой фильтр.
- Выньте насыщенный фильтр против запахов на активированном угле, отсоединив специальные защелки.
- Установите в соответствующее положение новый фильтр.
- Поставьте на место жировой фильтр и затем осветительный прибор.

Освещение

- Для замены светодиода обращайтесь в обслуживающий центр ("Для приобретения обращайтесь в обслуживающий центр").