**Во цената е вклучен оџак*

MIRROR

BRUSHLESS · INTENSIVE SPEED · DELAY 30 · HOUR 24 · FILTER ALARM · REMOTE CONTROL · LED LIGHT · LIGHT DIMMER

A ENERGY

КАРАКТЕРИСТИКИ			
SPEED	1	MAX	INT
M³/H	220	645	880
dB(A)	41	67	73

- Max m³/h: 880 m³/h според Европскиот стандард EN 6159
- mm.: 800 mm
- Сензорско управување + дисплеј
- VELO LED осветлување/2x4 W
- Метално – касетни филтри
- 150/120 mm

Енергетска класа: A

MIRROR BRS BK X/V A80 LOGIC — **96.890** ден.
80 cm ЦРНО СТАКЛО + ИНОКС

MIRROR BRS WH X/V A80 LOGIC — **96.890** ден.
80 cm БЕЛО СТАКЛО + ИНОКС

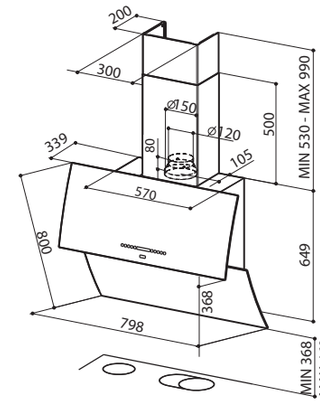

ДОДАТОЦИ:
Филтер со активен јаглен – код 112.0157.240
Високоефективен филтер со активен јаглен – код 112.0158.127
Филтер со активен јаглен со продолжено дејство – код 112.0185.278

**Инсталирање на аспираторот на минимум 36,8 cm од плочата*

**Во цената е вклучен оџак*

VERSUS

EVO DIFFUSER · LED LIGHT

A ENERGY

КАРАКТЕРИСТИКИ			
SPEED	1	2	3
M³/H	230	330	580
dB(A)	57	60	69

- Max m³/h: 580 m³/h според Европскиот стандард EN 6159
- mm.: 800 mm
- Лесно адаптирачко управување
- LED осветлување 2x1,1 W
- Метално – касетни филтри
- 150/120 mm

Енергетска класа: A

VERSUS BK A80 — **50.750** ден.
80 cm ЦРНО СТАКЛО + ИНОКС

VERSUS WH A80 — **52.990** ден.
80 cm БЕЛО СТАКЛО+ ИНОКС

***Оваа модификација на аспираторот ќе се пласира откако ќе се потроши старата верзија со капацитет 650 m³/h и енергетската класа B.*

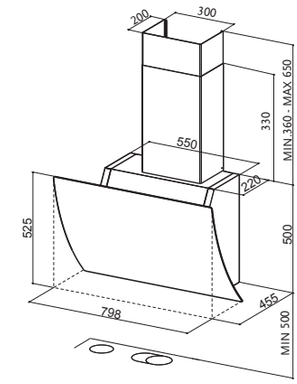

ДОДАТОЦИ:
Филтер со активен јаглен – код 112.0157.240
Комплет за режим на филтрирање – инокс – код 112.0327.632
Високоефективен филтер со активен јаглен – код 112.0158.127
Филтер со активен јаглен со продолжено дејство – код 112.0185.278

**Инсталирање на аспираторот на минимум 50 cm од плочата*

**Во цената е вклучен оџак*

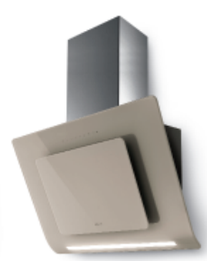

INFINITY

EVO DIFFUSER · REMOTE BLOWER (optional) · PERIMETER ASPIRATION · INTENSIVE SPEED · DELAY 30 · HOUR 24 · FILTER ALARM · REMOTE CONTROL (optional) · LED LIGHT · DOUBLE ASPIRATION

A ENERGY

КАРАКТЕРИСТИКИ			
SPEED	1	3	INT
M³/H	300	590	720
dB(A)	52	67	71

- Max m³/h: 720 m³/h според Европскиот стандард EN 6159
- mm.: 800 mm
- Сензорско управување
- LED осветлување 11 W
- Метално – касетни филтри
- 150/120 mm

Енергетска класа: A

INFINITY BK A80 — **58.650** ден.
80 cm ЦРНО СТАКЛО + ИНОКС

INFINITY WH A80 — **60.790** ден.
80 cm БЕЛО СТАКЛО + ИНОКС

INFINITY ALMOND A80 — **60.790** ден.
80 cm ТОПЛО СИВО 3С СТАКЛО + ИНОКС

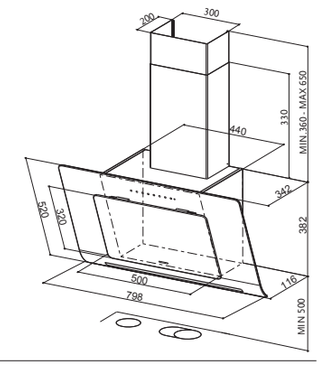

ДОДАТОЦИ:
Филтер со активен јаглен – код 112.0157.240
Комплет за режим на филтрирање – инокс – код 112.0327.632
Далечински управувач – код 112.0157.354
Комплет за далечински мотор – код 112.0327.007
Високоефективен филтер со активен јаглен – код 112.0158.127
Филтер со активен јаглен со продолжено дејство – код 112.0185.278

**Инсталирање на аспираторот на минимум 50 cm од плочата*

Сите цени се со вклучен ДДВ.