Eurolux

Your Style...Your Life

RFE 36SL51 V X
RFE 36SL51 V WH
RFE 36SL51 V BK

ХЛАДИЛНИК С ФРИЗЕР - ДВЕ ВРАТИ

ФРИЖИДЕР СО ДВЕ ВРАТИ

KOMBINOVANI FRIZIDER

BG ИНСТРУКЦИИ ЗА ЕКСПЛОАТАЦИЯ

MK УПАТСТВО ЗА УПОТРЕБА

SRB UPUTSTVO ZA UPOTREBU

Почитувани Клиенти

Ви благодариме што го одбравте нашиот производ и се надеваме дека ќе одговори на Вашите потреби. Внимателноги следите ги препораките од ова упатството и Вашиот уред ќе остане ефикасен. Не се двоумете да ни се обратите кога ќе имате потреба од нас. Ние секогаш ќе бидеме веднаш до вас за да Ви помогнеме кога за тоа ќе имате потреба и да Ви дадеме корисна информација за сите производи од марката **Eurolux**.

Содржина

ПРЕД УПОТРЕБА НА ЛАДИЛНИКОТ 22
Општи предупредувања 22
Старите и нефункционални ладилници 24
Безбедносни предупредувања 24
Монтирање и работа на ладилникот 25
Пред употреба на ладилникот 26

РАЗЛИЧНИ ФУНКЦИИ И МОЖНОСТИ 26
Предупредувања за прилагодување на температурата 26
Прилагодувања на термостатот 26
Дополнителни делови 27
Послужавник за мраз 27
Држач за шишиња 27
Копче за одржување свежа храна 27

МЕСТЕЊЕ НА ХРАНАТА ВО АПАРАТОТ 28
Преграда на ладилникот 28
Преграда на замрзнувачот 28

ЧИСТЕЊЕ И ОДРЖУВАЊЕ 32
Одмрзнување на преградата на ладилникот 33
Одмрзнување на преградата на замрзнувачот33
Заменување на светилката 34

ТРАНСПОРТ И ПРЕМЕСТУВАЊЕ 35
Промена на насоката на отворање на вратата 35

ПРЕД ДА ПОВИКАТЕ СЕРВИС 36
Совети за заштеда на енергија 37

ДЕЛОВИТЕ НА АПАРАТОТ И ПРЕГРАДИТЕ 38

Општи предупредувања

Предупредување: Вентилациоиите отвори треба да бидат отворени и кај обичните модели и кај вградените модели.
Предупредување Не употребувајте механички уреди ниту други вештачки средства да го забрзате процесот на одмрзнување, освен тие што се наведени од производителот.
Предупредување: Не користете електрични апарати во преградата за складирање, освен ако не се апарати препорачани од производителот.
Предупредување: Не оштетувајте го струјното коло.
Предупредување: За да не дојде до опасност поради нестабилност на апаратот, истиот мора да се намести според упатствата.

- Ако Вашиот уред содржи R600 како ладилник – оваа информација може да ја дознаете од табелата на ладилникот - треба да внимавате при транспортот и монтажата за да не се оштетат елементите на ладилникот. Иако R600a не ја загадува околината и е природен гас, сепак е експлозивен гас и во случај на протекување при оштетување на елементите, поместете го ладилникот од отворен пламен или топлотни извори и проветрете ја собата каде се наоѓа уредот неколку минути.
- При транспорт и преместување на ладилникот, внимавајте да не се оштети разладното коло.
- Не ставајте експлозивни супстанци како што се лименки со експлозивен материјал.
- Овој уред е наменет да се користи во домаќинството и за слични намени како што се;

- Кујни во продавници, канцеларии и слични работни средини.
- Фарми, во хотели или мотели и слични места за престој.
- Ако кабелот не одговара на приклучокот на ладилникот, мора да го замени стручно лице или производителот за да не дојде до опасност.
- Овој уред не смеат да го користат лица (вклучувајќи и деца) со намалени физички, моторни и ментални способности или лица кои немаат искуство при употреба, освен во случај овие лица да бидат под надзор на лице одговорно за нивната безбедност. Децата не смеат да си играат близу до уредот.
- Посебен кабел со заземјување е поврзан со напојниот кабел на ладилникот. Овој кабел треба да се вклучи на штекер со 16 ампери. Доколку немате, консултирајте се со овластен електричар за да намести ист таков.
- Овој уред може да го користат деца над 8 години или лица со намалени физички, моторни или ментални способности или лица без искуство само доколку има лице одговорно за нивната безбедност и кое ќе внимава при нивна употреба на ладилникот. Деца не смеат да си играат со уредот. Деца не смеат да го чистат или користат уредот без надзор.
- Ако напојниот кабел е оштетен мора да се замени од страна на производителот или овластен сервис за да не дојде до опасност.

Старите и нефункционални ладилници

- Доколку Вашиот стар ладилник има заклучување, пред да го фрлите треба да се отстрани заклучувањето, за да не се случи децата да се заклучат.
- Старите ладилници и замрзнувачи содржат изолационен материјал и разладен гас: затоа треба да внимавате при нивно отстранување за да не ја загадите околината. Консултирајте се со локалната општина за повторна употреба и рециклирање на старите ладилници.

ЗАБЕЛЕШКА:

Внимателно прочитајте го овој прирачник пред монтирање и вклучување на уредот.
Произведувачот не презема одговорност поради неправилно монтирање и употреба.

- Следете ги сите упатства за уредот во прирачникот за работа, и чувајте го овој прирачник на безбедносно место во случај да ви притреба во иднина.
- Овој уред е наменет да се користи во домаќинството и може да се користи во домовите и за наведените намени. Не е соодветен за комерцијална и јавна употреба. Доколку дојде до таква употреба гаранцијата се прекинува и компанијата нема да преземе одговорност за евентуална штета.

Овој уред е произведен да се користи во домовите за складирање/ ладење храна. Не е соодветен за комерцијална и јавна употреба или за складирање останати производи. Нашата компанија нема да биде одговорна за евентуалната штета доколку настане во таков случај.

Безбедносни предупредувања

- Не користете адаптери или продолжни кабли.
- Не вклучувајте оштетени, скинати или стари кабли.

Овој уред е наменет за употреба од страна на возрасни лица, не дозволувајте децата да си играат со уредот или да се надвиснуваат на вратата од ладилникот.

Не го вклучувајте и не го исклучувајте апаратот со влажни раце!

Не ставајте стаклени шишиња или лименки кои содржат течности во замрзнувачот. Шишињата или лименките можат да пукнат.

Не ставајте работи кои можат да пукнат или се запаливи во ладилникот поради ваша безбедност. Шишињата кои содржат висок процент на алкохол мора да се ставаат вертикално и добро затворени во ладилникот.,

- Кога вадете мраз од преградата за замрзнување, не го допирајте, мразот може да предизвика исекотини.
- Не допирајте ги смрзнатите работи со влажни раце! Не јадете го веднаш сладоледот или коцките мраз веднаш штом ќе ги извадите од преградата на замрзнувачот!
- Не замрзнувајте веќе одмрзната храна. Може да дојде до труење на организмот од храна.
- Не покривајте го ладилникот со крпа или слични материјали. Може да влијае на работата на истиот.
- При транспорт додатните делови ставете ги во ладиникот за да не се оштетат.

Монтирање и работа на ладилникот

Пред да го вклучите ладилникот, треба да обрнете внимание на следниве работи:

Напонот за работа на ладилникот е 220-240 V на 50Hz.

- Главниот кабел на ладилникот има приклучок за заземјување. Овој приклучок треба да се користи со посебен штекер за заземјување од најмалку 16 ампери. Доколку немате таков приклучок, треба квалификуван електричар да го монтира.
- Производителот не презема одговорност ако заземјувањето не е правилно спроведено.
- Поставете го ладилникот во позиција каде што не е директно изложен на сончева светлина.
- Вашиот уред треба да биде најмалку 50 cm оддалечен од шпорети, фурни на гас и топлотни извори и најмалку 5 cm од електрични фурни.

Никогаш не смее да се користи во надворешна средина или да се остави на дожд.
Доколку ладилникот се стави до ладилник со длабоко замрзнување, треба да се остави простор од 2 см меѓу нив за да не се формира влага на надворешната површина.

- Не ставајте ништо на Вашиот ладилник и наместете го ладилникот на соодветно место и да има простор од најмалку 15см на горната страна.

- Прилагодувачките предни ногарки треба да се стабилизирани на соодветната висина за да може ладилникот да работи правилно. Можете да ги прилагодите ногарките со вртење во насока на стреките на часовникот (или во спротивна насока). Ова треба да се направи пред да се стави храна во ладилникот.
- Пред да го користите ладилникот, избришете ги сите делови со млака вода во која ќе додадете сода бикарбона а потоа исплакнете и исушете. Вратете ги деловите по чистењето

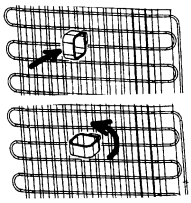

- Наместете го пластичниот сепаратор (делот со црни елементи на задниот дел) така што ќе го свртите за 90° како што е покажано на сликата за да не може кондензаторот да се допира до ѕидот.

ДЕЛ-1. ПРЕД УПОТРЕБА НА ЛАДИЛНИКОТ

МК

Пред да го вклучите ладилникот

Пред да го вклучите, поставете го уредот во исправена позиција и почекате најмалку 3 часа без поместување на уредот. Ова му овозможува на уредот да се прилагоди и да работи ефикасно. Во спротивно, може да се оштети компресорот.

Може да се појави миризба кога ќе се вклучи првпат уредот.
Миризбата ќе исчезне откако ќе почне да лади.

ДЕЛ-2. РАЗЛИЧНИ ФУНКЦИИ И МОЖНОСТИ

МК

Прилагодување на термостатот
ТЕРМОСТАТ НА ЗАМРЗНУВАЧОТ И ЛАДИЛНИКОТ

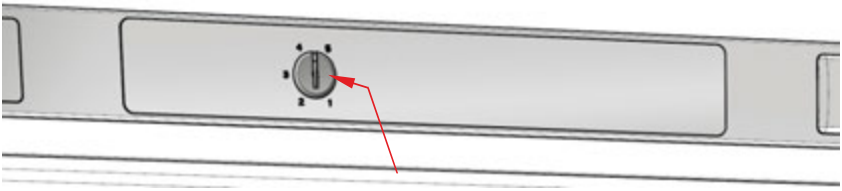

КОНТРОЛА НА ТЕРМОСТАТОТ

Термостатот на замрзнувачот автоматски ја регулира внатрешната температура на преградите. Со вртење на копчето од позиција 1 до 5 се постигнуваат поладни температури.
Важна забелешка: Не обидувајте се да во вртите копчето под позицијата 0, апаратот ќе престане да работи.

Прилагодување на термостатот на замрзнувачот и ладилникот

1 - **2**: За краткотрајно складирање на хранаво преградатаза замрзнување, можете да го ставите копчето меѓу минимум и средна позиција.

3-4: За долготрајно складирање на храна во преградата за замрзнување, можете да го ставите копчето на средна позиција.

5: За замрзнување на свежа храна апаратот ќе работи подолго. Откако ќе ја постигнете посакуваната температура вратете го копчето на првобитната позиција.

Предупредување за прилагодувањето на температурата
- Не се препорачува ладилникот да работи на собна температура поладна од 10 C поради неговата ефикасност.
- Приладодувањето на термостатот треба да се врши според тоа колку често вратите од замрзнувачот и ладилникот се отвораат и затвораат и колку храна се складира и според просторијата во која се чува ладилникот.
- Ладилникот треба да работи 24 часа во согласност со температурата во просторијата без прекин по приклучувањето за да постигне целосно ладење. Не отворајте ги вратите од ладилникот често и не ставајте премногу храна внатре за време на овој период.
- Функцијата 5 минути подоцна се применува за да спречи оштетување на компресорот на ладилникот, кога го исклучувате и потоа повторно го вклучувате да работи или кога доаѓа до прекин на струја. Ладилникот ќе почне да работи нормално по 5 минути.

- Ладилникот е дизајниран да работи на собна температура во интервали наведени во стандардите, според климатската класа наведена на етикетата за информации. Не се препорачува ладилникот да работи во простории во кои температурата не е во рамките на наведените интервали поради ефикасноста на ладењето.

Климатска класа	Собна
T	16 до 43°C
ST	16 до 38°C
N	16 до 32°C
SN	10 до 32°C

Додатни делови

Послужавник за мраз

• Наполнете го послужавникот за мраз со вода и ставете го во замрзнувачот.

Кога коцките ќе бидат готови, свиткајте го послужавникот како што е прикажано подолу за да излезат коцките мраз.

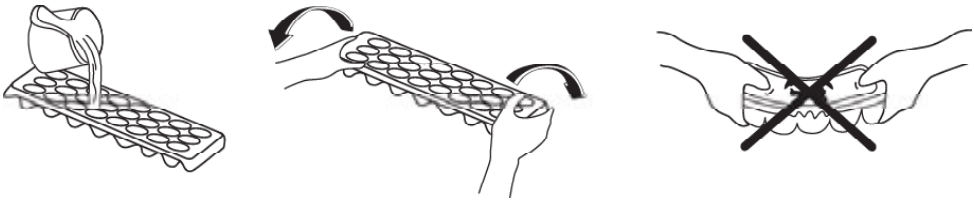

Држач за шишиња (Само кај некои модели)

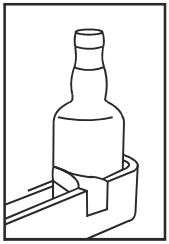

За да не дојде до лизгање или паѓање на шишињата, треба да го користите држачот за шишиња. Така ќе спречите и тропкање при отворање и затворање на вратата.

Копче за одржување свежа храна

Во случај делот за свежа храна да е целосно полн, копчето за одржување свежа храна кое се наоѓа во предниот дел на фиоката, треба да се отвори. Со помош на ова воздухот во фиоката и стапката на влажност ќе бидат контролирани и со тоа ќе се зголеми рокот на траење. Ако забележите кондензација на стаклената полица, мора да го отворите делот кој се наоѓа позади полицата.

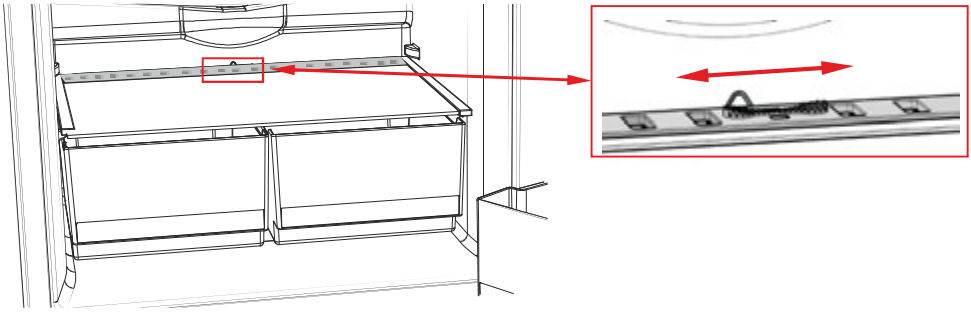

Преграда на ладилникот

- За да се намали влажноста никогаш не ставајте течности во отворени садови во ладилникот. Ќе се формира мраз на најстудените делови на испарувачот и често ќе се формира мраз.
- Никогаш не ставајте жешка храна во ладилникот. Нека се излади храната на собна температура и направете ги соодветните прилагодувања за да се овозможи кружење на воздухот во ладилникот.
- Не ставајте ја храна на задниот ѕид бидејќи може да се формира мраз и пакувањето може да се залепи на ѕидот. Не отворајте ја вратата на ладилникот често.
- Ставете го месото и исчистената риба кои ќе ги користите за 1-2 дена (во пластични ќеси или пакувања)
- Може да ставате овошје и зеленчук во фиоката без да ги пакувате.

Преграда на ладилникот

- Да се намали влажноста и последователното зголемување на мраз никогаш не ставајте течности во незапечатени садови во фрижидерот. Мразот има тенденција да се концентрира во најстудените делови на
  испарувачот и со време ќе бара почесто одмрзнување.
- Не ставајте топла храна во ладилникот. Топлата храна треба прво да се излади на собна температура и треба да се намести за да се обезбеди адекватна циркулација на воздухот во ладилникот.
- Ништо не смее да допира до задниот ѕид на ладилникот, бидејќи може да предизвика мраз и пакетите можат да се залепат таму. Немојте да ја отварате вратата на ладилникот премногу често.
- Наместете го месото и исчистената риба (завиткани во пакетчиња или пластична фолија) кои ќе ги користите за 1-2 дена.
- Можете да ги ставите овошјето и зеленчукот во фиоката без пакување.

Храна	*Време на чување*	*Каде да ја ставите во ладилникот*
Зеленчук и овошје	1 недела	Во фиоката (без да бидат завиткани)
Месо и риба	2 до 3 дена	Покриени со пластична фолија и кеси или во кутија за месо(на стаклената полица)
Свежо сирење	3 до 4 дена	На специјалната полица на вратата
Путер и маргарин	1 недела	На специјалната полица на вратата
Производи во шишиња, млеко и јогурт	До рокот означен од страна на производителот	На специјалната полица на вратата
Јајца	1 месец	На полицата за јајца
Зготвена храна		На сите полици

ЗАБЕЛЕШКА: Компири, кромид и лук не треба да се чуваат во ладилникот.

Преграда на замрзнувачот

- Употребата на замрзнувачот е складирање на длабоко-замрзната или замрзната храна за подолг период или за правење коцки мраз.
- Не ставајте свежа и топла храна на полиците на вратата од замрзнувачот да се замрзне. Користете ги само за замрзната храна.
- Не ставајте свежа и топла храна со замрзната храна една до друга, бидејќи свежата може да ја одмрзне замрзнатата храна.
- Кога замрзнувате свежа храна (т.е. месо, риба) поделете ја на парчиња кои ќе ги користите за една употреба.
- **За складирање смрзната храна;** инструкциите дадени на кесите од замрзнатата храна секогаш треба внимателно да се следат, а ако нема информации храната не треба да се чува повеќе од 3 месеци од датумот на купување.

Месо и риба	*Подготовка*	*Време на чување (месеци)*	*На собна температурвреме на одмрзнување - часови*
Стек	Виткање во фолија	6-10	1-2
јагнешко	Виткање во фолија	6-8	1-2
Телешко за печење	Виткање во фолија	6-10	1-2
Телешко на коцки	На мали парчиња	6-10	1-2
Јагнешко на коцки	На парчиња	4-8	2-3
Мелено месо	Во пакетчиња без користење на зачини	1-3	2-3
Ситнеж од живина (парчиња)	На парчиња	1-3	1-2
Болоња колбасćалама	Треба да се спакува дури и да има мембрана		Се додека не се одмрзне
Пилешко и мисирка	Виткање во фолија	7-8	10-12
Гуска и патка	Виткање во фолија	4-8	10
Срна, зајак, дива свиња	Во делови од 2.5 кг и како филети	9-12	10-12
Слатководни риби (лосос, крап)	По чистење на цревата и крлушките од рибата, измијте ја и исушете ја, а ако е потребно, исечете ги опашката и главата.	2	Се додека целосно не се одмрзне
Посни риби;		4-8	Се додека целосно не се одмрзне
Масни риби (туна, скуша, сардела)		2-4	Се додека целосно не се одмрзне
Школки и ракови	Исчистени и во кеси	4-6	Се додека целосно не се одмрзне
Кавијар	Спакуван во алуминиумски или пластичен сад	2-3	Се додека целосно не се одмрзне
Полжав	Во солена вода, во алуминиумски или пластичен сад	3	Се додека целосно не се одмрзне

Забелешка: *Замрзнатата храна, кога е одмрзната треба да се зготви исто како и свежата. Ако не се зготви откако ќе се одмрзне НЕ СМЕЕ да се замрзнува повторно.*

Зеленчук и овошје	***Подготовка***	***Време на чување (месеци)***	***На собна температура время на одмрзнување - часови***
Карфиол	Извадете ги листовите, исецкајте го на парчиња и оставете го малку во вода со лимонив сок	10-12	Може да се користи смрзнат
Боранија	Измијте и исецкајте на мали парчиња	10-13	Може да се користи смрзната
Грав	Измијте	12	Може да се користи смрзнат
Печурки и аспарагус	Измијте и исецкајте на мали парчиња	6-9	Можат да се користат смрзнати
Зелка	Исчистена	6-8	2
Модар патлиџан	Исецкајте на парчиња од 2 см после миење	10-12	Одвојте ги едно од друго
Пченка	Исчистете и спакувајте ја со дршката	12	Може да се користи смрзната
Морков	Исчистете и исечете го на парчиња	12	Може да се користи смрзнат
Пипер	Исечете ги дршките, исечете го на два дела и извадете јги семките	8-10	Може да се користи смрзнат
Спанаџак	Измиен	6-9	2
Јаболко и круша	Излупете и исецкајте	8-10	(во ладилник) 5
Кајсија и праска	Исечете на две парчиња и извадете ја семката	4-6	(во ладилник) 4
Јагода и капина	Измијте и извадете ги дршките	8-12	2
Зготвено овошје	Се додава 10 % шеќер во садот	12	4
Слива, цреша,вишна	Измијте и извадете ги дршките	8-12	5-7

Млечни производи Тестенини		Подготовка	Време на чување (месеци)	Услови на чување	
Млеко (хомогенизирано)		Во сопствено паковање	2-3	Чисто млеко-во сопственото пакување	
Сирење-без бело сирење		На парчиња	6-8	Може да биде оставено во неговиот оригинален пакет за складирање за кратко време. За долгорочно чување треба да се чува во пластика	
Путер, маргарин		Во своето пакување	6		
јајца	Белка		10-12	30 гр од неа е жолчка.	во затворен сад
	Јајце мешавина (белка-жолчка)	Малку сол или шеќер, се додава за спречување да се згусти.	10	50 гр од неа е жолчка.	
	Жолчка	Малку сол или шеќер, се додава за спречување да се згусти.	8-10	20 гр од неа е жолчка.	

* Не треба да биде замрзнато со школки. Белката и жолчката од јајцето треба да бидат замрзнати одделно или како добра мешавина.

	Време на чување (месеци)	Време на одмрзнување на собна температура (часови)	Време на одмрзнување во рерна (мин.)
Леб	4-6	2-3	4-5 (220-225 °C)
Бисквити	3-6	1 -1,5	5-8 (190-200 °C)
Тестенини	1 -3	2-3	5-10 (200-225 °C)
Пита	1 -1,5	3-4	5-8 (190-200 °C)
Тесто	2-3	1 -1,5	5-8 (190-200 °C)
Пица	2-3	2-4	15-20 (200 °C)

Вкусот на некои зачини во готвени јадења (анасон, базилика, крес, оцет, избрани зачини, ѓумбир, лук, кромид, сенф, мајчина душица, риган, црн бибер, итн) се менува и тие добиваат силен вкус кога се чуваат подолг период. Затоа, на замрзната храна треба да и се додаде мала количина на зачини или саканиот зачин треба да се додаде откако храната ќе се одмрзне. Периодот на складирање на храна зависи од користеното масло. Соодветни масла се маргарин, маслиново масло и путер, а несоодветни масла се масло од кикирики и свинска маст. Храна во течна форма треба да биде замрзната во пластични садови, а другата храна треба да биде замрзната во пластична Фолија или кеси.

Исклучете го уредот од електрична енергија пред чистење

Не мијте го уредот со директно истурање вода на него.

Можете да ги исчистите внатрешните и надворешните страни со мека крпа или сунѓер и топла вода со сапун.

Елементите извадете ги посебно и исчистете ги одделно со сапун и вода. Не ставајте ги во машина за садови.

Никогаш не користете запаливи, експлозивни или корозивни материјали како што се разредувач, плин или киселина за чистење.

Кондензаторот треба да се чисти со правосмукалка или со сува четка најмалку еднаш годишно за ладилникот да работи поефикасно и ќе Ви овозможи да заштедите енергија

Ладилникот треба да биде исклучен додека го чистите.

Одмрзнување на преградата на ладилникот

• Одмрзнувањето е комплетно автоматски при работа. Вода од одмрзнувањето се собира во послужавникот за испарување и испарува автоматски.

• Послужавникот за одмрзнување и отворот за одвод на водата треба да се чистат повремено за да не се собира вода на долниот дел од ладиникот.

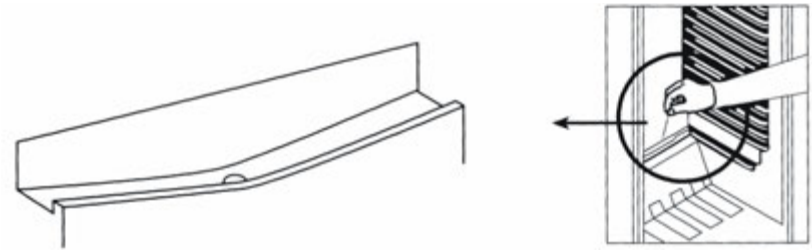

Одмрзнување на преградата на замрзнувачот

• Мразот кој се насобира во преградата треба да се чисти периодично.

• **Не користете метални остри предмети за оваа цел.** Може да ја оштетат површината на уредот. Користете пластични остри помагала.

• Кога ќе се собере слој на мраз подебел од 5 м.м мора да се одмрзне.

• При одмрзнувањето, храната треба да се завитка во неколку слоеви хартија и да се чува на суво место. Имајте предвид дека се намалува нивниот период на користење. Не заборавајте оваа храна да ја употребите во кус временски период.

• Да го забрзате целосно процесот на одмрзнување може да ставите сад со топла вода во ладилникот.

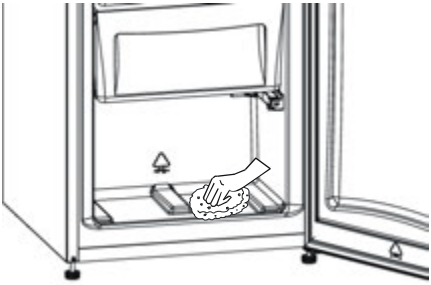

Исушете ја внатрешноста со сунѓер или сува чиста крпа.
Откако ќе го исчистите замрзнувачот вратете ја храната внатре и не заборавајте да искористите во краток временски период.

Замена на светилката

Да се замени светилката во замрзнувачот и ладилникот;
1.Исклучете го уредот од струја.
2.Извадете ги штрафовите на двете страни од капачето на светилката (A).
3.Заменете ја светилката(B) со нова (не поголема од 15 W).
4.Вратете го капачето на неговото место и вклучете го уредот..

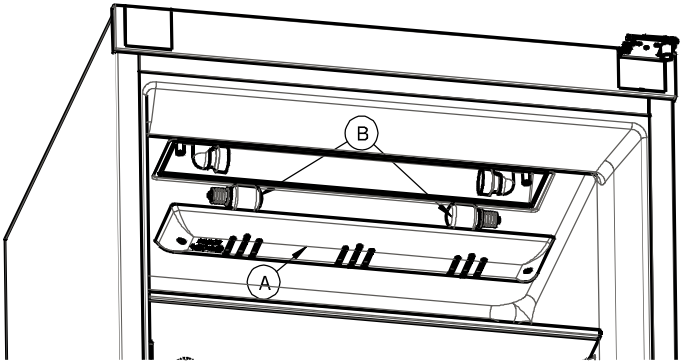

Замена на ЛЕД светилка
Повикајте овластен сервис.

ДЕЛ-5. ТРАНСПОРТ И ПРЕМЕСТУВАЊЕ

МК

- Оригиналното пакување и стиропорот може да се чуваат за повторен транспорт (изборно).
- При транспорт апаратот мора да е врзан со силно јаже или широка лента и правилата кои се наведени на кутијата мора да се почитуваат при транспорт.
- Пред транспорт или промена на позицијата сите подвижните делови (полици, додатни елементи, полици за зеленчук итн.) треба да се фиксираат со широка трака за да не тропаат и направат штета.
- Носете го ладилникот во вертикална позиција.

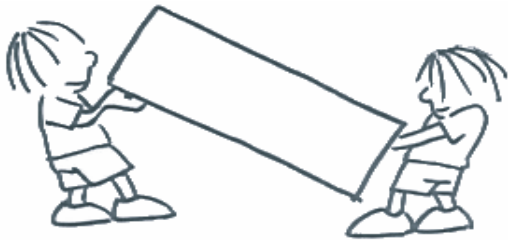

Промена на насока на отворање на вратата (за некои модели)
Доколку сакате да ја промените насоката на отворање на вратата, ве молиме консултирајте се со овластен сервис.

ДЕЛ-6. ПРЕД ДА ПОВИКАТЕ СЕРВИС

МК

Доколку ладилникот не работи правилно, може да се случил помал проблем. Затоа проверете пред да повикате електричар и да заштедите време и пари.

Што да направите доколку ладилникот не работи;
Проверете дали

- Има прекин на електричната струја ,
- Главниот прекинувач во домот е исклучен ,
- Штекерот не работи. Да го проверите, вклучете го уредот во друг штекер кој работи.

Што да направите доколку ладилникот слабо работи;
Проверете дали;

- Има прекин на електричната енергија
- Термостатот е на позиција « 1 » , (ако е подесете го на соодветна вредност)
- Вратите се затворени правилно ,
- Има прав на кондензаторот,
- Има доволно простор на задниот и страничниот ѕид.

Ако има бучава;

Разладниот гас кој се движи во разладното коло создава звук (како вриење) дури и кога компресорот не работи. Не грижете се, ова е нормално.
Ако овој звук е различен преверете дали

- Апаратот е добро нивелиран
- Да не се допира со задниот дел со ѕид.
- Предмети на апаратот да не се подвижни.
- **Ако има вода во долниот дел на ладилникот;**

Проверете дали ;

Отворот за одвод на вода е затнат. Со приложената алатка исчистете го отворот.

ВАЖНИ ЗАБЕЛЕШКИ:

- Ако уредот не се користи подолго време (на пример за летните месеци), исклучете го апаратот од струја. Исчистете го ладилникот како шро е дадено во дел 4 и оставете ја вратата отворена да не се создава непријатна миризба.
- Ако се уште има проблем со ладилникот, иако ги следите инструкциите од овој прирачник, ве молиме консултирајте се со најблискиот овластен сервис.
- Овој уред е произведен да се користи во домашна употреба и може да се користи само во домови и за неведените цели. Не е соодветен за комерцијална и јавна употреба. Ако потрошувачот го користи апаратот на начин кој не е во согласност со овие карактеристики, нагласуваме дека произведувачот и продавачот нема да бидат одговорни за евентуалната штета доколку настане во таков случај за време на гарантниот период.
- Животниот век на овој производ како што е утврдено и објавено од министерството за индустрија е 10 години (периодот за правење резервни делови потребни за производот да биде во можност да ги исполни своите функции).

Информации за согласност

- Тропската класа е наменета за температури меѓу 16°C и 43°C според TS EN ISO 15502 стандардите.
- Апаратот е дизајниран во согласност со EN15502, IEC60335-1 / IEC60335-2-24, 2004/108/EC стандардите

Совети за заштеда на енергија

1- Монтирајте го апаратот во добро проветрена просторија, но не на директна сончева светлина и не во близина на топлотен извор (радијатор, шпорет, итн), бидејќи во тој случај треба да користите изолација.

2- Дозволете топлата храна и пијалоците да се изладат надвор од апаратот.

3- Кога одмрзнувате замрзната храна, ставете ја во преградата на ладилникот. Ниската температура на замрзнатата храна ќе помогне да се лади преградата на ладилникот додека се одмрзнува. Со тоа се заштедува енргија. Ако замрзнатата храна се извади надвор, не доаѓа до заштеда на енергија.

4- Кога ставате пијалок и течна храна тие мора да бидат покриени, во спротивно се зголемува влажноста во апаратот. Затоа времето на работење е подолго. Исто така покривањето на пијалокот и течната храна помага да се зачува мирисот и вкусот.

5- Кога ставате храна и пијалок, вратата на апаратот нека биде отворена колку што е можно пократко.

6- Капаците на преградите со различна температура во апаратот треба да бидат затворени (делот за свежа храна ... итн).

7- Делот за дихтување на врата треба да биде чист и еластичен. Ако не е заменете го.

1)Термостат копче

2)Светилка /ЛЕД светилка

3)Сталени полици во ладилникот

4) Капак на деловите за свежа храна

5)Делови за свежа храна

6)Фиоки за замрзнување

7)Ногарки за прилагодување

8)Кутија за мраз

9)Полица за шишиња

10)Полици на вратата

11)Полица за јајца

12)Копче за светилката

13)Дел за вино

Оваа слика е за информативни цели за деловите и дополнителните делови на апаратот.

Деловите можат да варираат во зависност од моделот на апаратот.

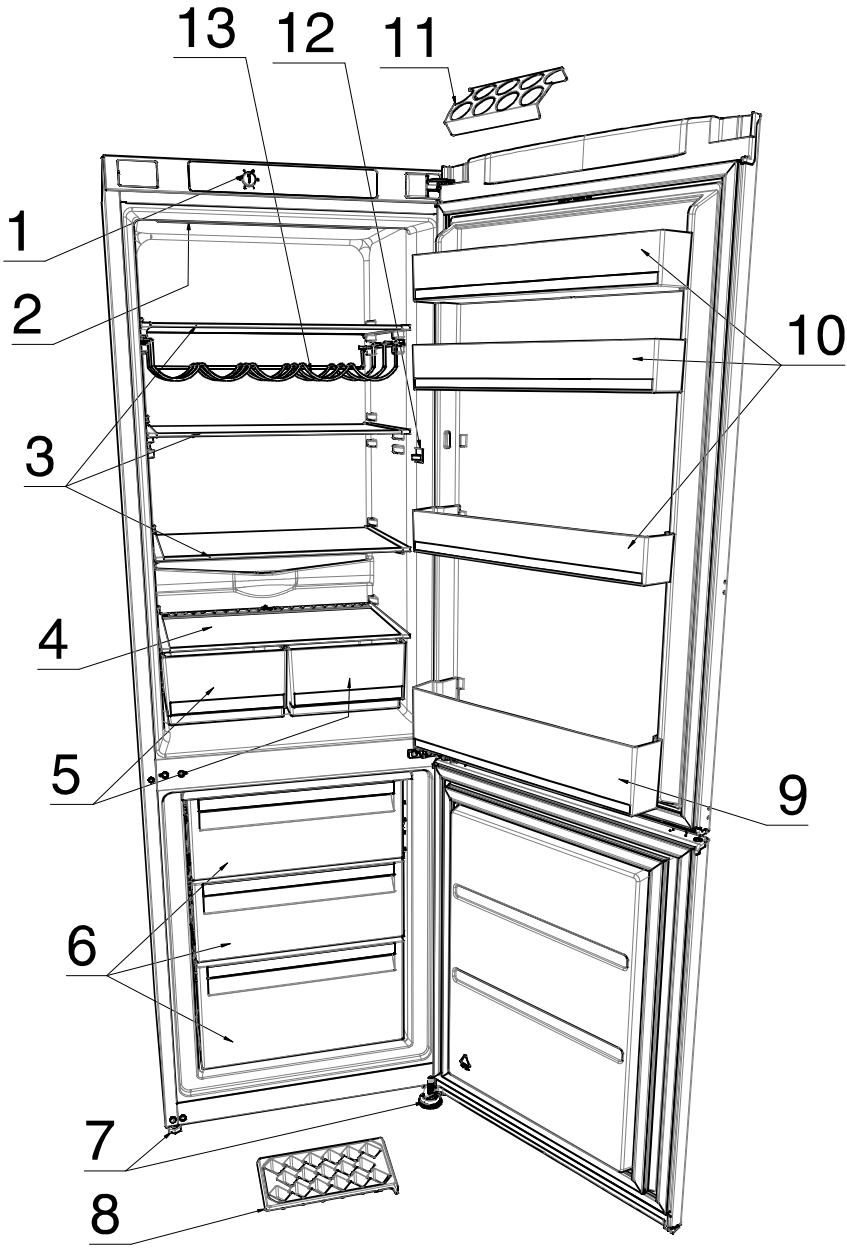

Оваа слика е за информативни цели за деловите и дополнителните делови на апаратот. Деловите можат да варираат во зависност од моделот на апаратот.